Sisukord

1. Ohutus ja eeskirjad 507
1.1 Üldist 507
1.2 Üldised ohutusjuhised 507
1.3 Paigaldamise ohutusjuhised 508
1.4 Ohutusjuhised igapäevaseks kasutamiseks 509
1.5 Hoolduse ohutusjuhised 509
1.6 Aku ohutus 509

2. Sümbolid ja kleebised 509

3. Sisukord ja spetsifikatsioonid 510
3.1 Karbi sisu 510
3.2 Osad ja funktsioonid 511
3.3 Tehnilised andmed 512

4. Paigaldamine 513
4.1 Ettevalmistused 514
4.2 Paigaldage laadimisjaam 514
4.3 Paigaldage magnetilised märgid 515
4.4 Paigaldage magnetribad 516
4.5 Laadige ja aktiveerige niiduk 517
4.6 Alustage niitmist 517
4.7 Rakenduse ühendus 518

5. Igapäevane töö 519
5.1 Ekraan ja niiduki juhtimine 519
5.2 PIN-koodi muutmine 519
5.3 Robotniiduki rakendus 520
5.4 Teavitused 520
5.5 IoT 520
5.6 Takistuste vältimine 521

6. Hooldus 521
6.1 Puhastamine 521
6.2 Terade asendamine 522
6.3 Transportimine 523
6.4 Aku 523
6.5 Toide 524
6.6 Hoiustamine 524
6.7 Ringlussevõtt ja kasutuselt kõrvaldatud kasutusea lõpus 525
6.8 Muud tingimused 525

7. KKK ja tõrkeotsing 526
7.1 Veateade 526
7.2 Veaotsing 527

8. Oluline teave 529
8.1 Andmete privaatsus 529
8.2 Piiratud garantii 529
8.3 Õigustest lahtiütlemised 529

1. Ohutus ja eeskirjad

1.1 Üldist

TÄHTIS
ENNE KASUTAMIST LUGEGE HOOLIKALT LÄBI
HOIA EDASPIDISEKS KASUTAMISEKS

Kavandatud kasutus

See aiatoode on mõeldud ainult muru niitmiseks, lõigates aiarohtu automaatselt igal kellaajal. Mistahes kasutamine, mis ei ole ette nähtud, võib põhjustada ohte, mis võivad kahjustada inimesi ja/või kahjustada vara. Ohutuse tagamiseks ja õnnetuste vältimiseks on hädavajalik järgida rangelt kindlaksmääratud juhiseid.

Mittesihtotstarbeline kasutamine

See aiatoode ei ole mõeldud kasutamiseks lastele ega piiratud füüsiliste, sensoorsete või vaimsete võimetega või kogemuste ja teadmisteta isikutele, välja arvatud juhul, kui nende ohutuse eest vastutav isik on neid toote kasutamise osas juhendanud.

Väärkasutus hõlmab muu hulgas inimeste, laste või loomade transportimist masinal; mida veetakse masinaga; masina kasutamine koormuste tõmbamiseks või lükkamiseks; ja masina kasutamine rohumaavälise taimestiku lõikamiseks.

Jääkriskid- Hoolduse läbiviimisel või terade vahetamisel vigastuste korral kandke kaitsekindaid ja prille.

Ärge pikendage toiteallika ja laadimisjaama vahelist kaablit.

⚠ HOIATUS

- Ärge puudutage ohtlikke liikuvaid osi enne, kui need on täielikult peatunud.

- Hoidke toitekaabel, toiteplokk, pikendusjuhe ja kõik muud elektrikaablid, mis ei kuulu tootele, väljaspool lõikepiirkonda, et tagada nende kaugus ohtlikest liikuvatest osadest ja vältida kaablite kahjustamist ja kokkupuutumist pingestatud osadega. Kui kasutusjuhendis toodud juhiseid ei järgita, on operaatoril või kõrvalseisjatel oht surma saada.

- Automaatne muruniiduk! Hoida masinast eemal! Lapsed peavad olema järelevalve all!

- Säilitage kõik hoiatused ja juhised edaspidiseks kasutamiseks.

- Lugege läbi kõik selle tootega kaasas olevad ohutushoiatused, juhised, illustratsioonid ja spetsifikatsioonid. Kõigi allpool loetletud juhiste eiramine võib põhjustada elektrilöögi, tulekahju ja / või tõsiseid vigastusi.

1.2 Üldised ohutusjuhised

Tööpiirkonna ohutus

A. Ärge kasutage masinaid plahvatusohtlikus keskkonnas, näiteks tuleohtlike vedelike, gaaside või tolmu juuresolekul. Masinad tekitavad sädemeid, mis võivad süüdata tolmu või suitsu.

B. Lugege juhiseid hoolikalt. Tutvuge juhtnuppude ja masina õige kasutamisega.

C. Ärge kunagi lubage inimestel, kes neid juhiseid ei tunne, ega lastel masinat kasutada. Kohalikud eeskirjad võivad piirata operaatori vanust.

D. Operaator või kasutaja vastutab teiste inimeste või nende varaga seotud õnnetuste või ohtude eest.

Elektriohutus

A. Toitepistikud peavad vastama pistikupesale. Ärge kunagi muutke pistikut mistahes viisil. Ärge kasutage maandatud seadmetega laadija pistikuid. Modifitseerimata pistikud ja sobivad pistikupesad vähendavad elektrilöögi ohtu.

B. Vältige keha kokkupuudet maandatud pindadega, nagu torud, radiaatorid, elektripliidid ja külmikud. Elektrilöögi oht on suurem, kui teie keha on maandatud või maaühendusega.

C. Vältige toitejuhtmete väärkasutamist. Ärge kunagi kasutage toitejuhet seadme kandmiseks, tõmbamiseks või vooluvõrgust eemaldamiseks. Hoidke toitejuhtmed eemal kuumusest, õlist, teravatest servadest või liikuvatest osadest. Kahjustatud või takerdunud toitejuhtmed suurendavad elektrilöögi ohtu.

D. Kui võrgutoitega seadme kasutamine niiskes kohas on vältimatu, kasutage jääkvooluseadmega (RCD) kaitstud toiteallikat. RCD kasutamine vähendab elektrilöögi ohtu.

E. Veenduge, et automaatne perimeetri piiritlemissüsteem on õigesti paigaldatud vastavalt juhistele.

F. Kontrollige perioodiliselt piirkonda, kus masinat kasutatakse, ja eemaldage kõik kivid, pulgad, traadid, luud ja muud takistused.

G. Kontrollige regulaarselt labade, terapoltide ja lõikuri komplekti kulumise või kahjustuste suhtes Tasakaalu säilitamiseks vahetage kulunud või kahjustatud labad ja poldid komplektides.

H. Mitme spindliga masinatel olge ettevaatlik, kuna ühe tera pöörlemine võib põhjustada teiste terade pöörlemist.

Isiklik ohutus

A. Ärge lubage masinat kasutada isikutel, kes pole masina või käesolevate juhistega tuttavad. Masinad on koolitamata kasutajate käes ohtlikud.

B. Olge tähelepanelik, jälgige, mida teete ja kasutage masina kasutamisel tervet mõistust. Ärge kasutage masinat, kui olete väsinud või narkootikumide, alkoholi või ravimite mõju all. Hetkeline tähelepanematus masina töötamise ajal võib põhjustada tõsiseid kehavigastusi.

C. Enne masina kasutamist eemaldage kõik reguleerimisvõtmed või mutrivõti. Mutrivõti või võti, mis on jäänud masina pöörleva osa külge, võib põhjustada kehavigastusi.

D. Masina käsitsi juhtimisel tagage alati kindel jalgealune ja tasakaal. See võimaldab masinat ootamatutes olukordades paremini juhtida.

E. Ärge laske masinate sagedasest kasutamisest saadud teadmistel muutuda enesega rahulolevaks ja ignoreerida masina ohutuse põhimõtteid. Hooletu tegevus võib sekundi murdosa jooksul põhjustada tõsiseid vigastusi.

Masina kasutamine ja hooldus

A. Enne reguleerimist, tarvikute vahetamist või hoiustamist eemaldage pistik toiteallikast ja/või eemaldage aku (kui see on eemaldatav) seadme või muude seadmete küljest. Sellised ennetavad ohutusmeetmed vähendavad tahtmatu käivitamise ohtu.

B. Hooldage masinaid ja tarvikuid. Kontrollige liikuvate osade joondust või ühenduvust, osade purunemist ja muid tingimusi, mis võivad masina tööd mõjutada. Kui see on kahjustatud, laske masin enne kasutamist parandada. Paljud õnnetused on põhjustatud halvasti hooldatud masinatest ja tarvikutest.

C. Kasutage masinat ja tarvikuid vastavalt nendele juhistele, võttes arvesse töötingimusi ja tehtavat tööd. Masina kasutamine ettenähtud toimingutest erinevateks toiminguteks võib põhjustada ohtliku olukorra.

D. Ärge kunagi kasutage masinat defektsete kaitsepiiretega ega ilma ohutusseadisteta.

E. Ärge asetage käsi ega jalgu pöörlevate osade lähedale ega alla. Hoidke ennast tühjendusavast alati eemal.

F. Ärge kunagi võtke ega kandke masinat, kui mootor töötab.

G. Aktiveerige seadme lukk / seadistage "LOCK" režiim
- enne ummistuse kõrvaldamist;
- enne masina kontrollimist, puhastamist või töötamist.

H. Ärge jätke masinat järelevalveta tööle, kui teate, et läheduses on lemmikloomi või inimesi.

Teenindus

A. Laske oma masinat hooldada kvalifitseeritud remonditöötajal, kes kasutab ainult identseid varuosi. See tagab masina ohutuse säilimise.

B. Hoidke kõik mutrid, poldid ja kruvid tihedalt kinni, et tagada masina ohutu tööseisund.

C. Kontrollige rohupüüdjat sageli kulumise või kahjustuste puudumise suhtes.

D. Ohutuse tagamiseks asendage kulunud või kahjustatud osad.

E. Veenduge, et asendamisel paigaldatakse nõuetekohased terad.

F. Veenduge, et akusid laaditakse tootja soovitatud õige laadijaga. Vale kasutamine võib põhjustada elektrilöögi, ülekuumenemise või söövitava vedeliku lekkimise akust.

G. Elektrolüüdi lekke korral loputage veega / neutraliseeriva ainega, pöörduge arsti poole, kui see puutub kokku silmadega jne.

H. Masina hooldus peaks toimuma vastavalt tootja juhistele.

AKUGA tööriista kasutamine ja hooldus

A. Laadige ainult tootja määratud laadijaga. Laadija, mis sobib ühte tüüpi aku jaoks, võib tekitada tulekahjuohu, kui seda kasutatakse koos teise AKU-ga.

B. Kasutage ainult spetsiaalselt selleks ettenähtud AKUDEGA elektritööriistu. Mis tahes muude AKU-de kasutamine võib põhjustada vigastusi ja tulekahju.

C. Kui AKU ei ole kasutusel, hoidke seda eemal muudest metallesemetest, nagu kirjaklambrid, mündid, võtmed, naelad, kruvid või muud väikesed metallesemed, mis võivad põhjustada lühise. AKU klemmide lühistamine võib põhjustada põletusi või tulekahju.

D. Aku kahjustamisel võib vedelik akust välja paiskuda; vältida kontakti. Juhusliku kokkupuute korral loputada veega. Kui vedelik puutub kokku silmadega, pöörduge lisaks arsti poole. AKUST väljavoolav vedelik võib põhjustada ärritust või põletusi.

E. Ärge kasutage kahjustatud või muudetud AKUGA tööriista. Kahjustatud või muudetud akud võivad käituda ettearvamatult, põhjustades tulekahju, plahvatuse või vigastuste ohu.

F. Ärge jätke AKUt ega tööriista lahtise leegi lähedale ega ülemäärase temperatuuri mõju alla. Kokkupuude tulega või temperatuuriga üle 130 °C võib põhjustada plahvatuse.

G. Järgige kõiki laadimisjuhiseid ja ärge laadige AKU-t ega tööriista väljaspool juhistes määratud temperatuurivahemikku. Vale laadimine või väljaspool määratud vahemikku jäävatel temperatuuridel võib akut kahjustada ja suurendada tulekahjuohtu.

1.3 Paigaldamise ohutusjuhised

A. Ärge paigaldage laadimisjaama koos lisaseadmetega kohta, mis on lähemal kui 24 tolli mistahes põlevast materjalist. Rikke korral võib tekkida laadimisjaama ja toiteallika kuumenemine, mis võib tekitada potentsiaalse tulekahjuohu.

B. Ärge pange toiteallikat kõrgusele, kus on oht, et see võib vette sattuda. Ärge pange toiteallikat maapinnale.

C. Ärge katke toiteallikat kinni. Kondenseerunud vesi võib kahjustada toiteallikat ja suurendada elektrilöögi ohtu.

D. Kasutatav USA-s/Kanadas. Kui toiteallikas on paigaldatud välitingimustesse: Elektrilöögi oht. Paigaldage ainult kaetud A-klassi GFCI pistikupesa (RCD), millel on ilmastikukindel korpus ja juurdepääs kinnituspistiku katte sisestamiseks või eemaldamiseks.

E. Ärge paigaldage laadimisjaama kohta, kus on seisva vee oht.

1.4 Ohutusjuhised igapäevaseks kasutamiseks

A. Hoidke oma käed ja jalad pöörlevatest terades eemal. Ärge asetage käsi ega jalgu toote lähedale ega alla, kui see on SISSE lülitatud.

B. Kasutage parkimisrežiimi või seadke toode asendisse OFF, kui tööpiirkonnas viibivad inimesed, eriti lapsed või loomad.

C. Veenduge, et murul ei oleks selliseid esemeid nagu kivid, oksad, tööriistad või mänguasjad. Terad võivad kahjustada saada, kui need tabavad mistahes objekti.

D. Ärge tõstke toodet üles ega liigutage seda, kui see on SISSE lülitatud.

E. Ärge laske tootel kokku põrkuda inimeste või loomadega. Kui toote teele satub inimene või loom, peatage toode kohe.

F. Ärge asetage esemeid toote ega laadimisjaama peale.

G. Ärge kasutage toodet, kui STOP nupp ei tööta.

H. Seadke toode alati asendisse VÄLJAS, kui see ei tööta.

I. Ärge kasutage toodet ja veesprinklerit samal ajal. Kasutage samal ajal funktsiooni Ajakava.

J. Ärge laske tootel töötada, kui tööpiirkonnas on seisvat vett, näiteks ala, kus on tugevast vihmast moodustunud veeloigud.

1.5 Hoolduse ohutusjuhised

A. Hooldamise ajal lülitage toode VÄLJA.

B. Ärge kasutage toote puhastamiseks kõrgsurvepesurit. Ärge kasutage toote puhastamiseks lahusteid.

C. Enne laadimisjaama puhastamist või hooldamist eemaldage pistik laadimisjaamast.

1.6 Aku ohutus

Liitiumioonakud võivad plahvatada või põhjustada tulekahju, kui need lahti võtta, lühisesse sattuda või kokku puutuda vee, tule või kõrge temperatuuriga. Käsitsege ettevaatlikult ja ärge demonteerige ega avage akut ega kasutage mis tahes tüüpi elektrilist/mehaanilist mõjutamist. Vältige hoidmist otsese päikesevalguse käes.

2. Sümbolid ja kleebised

Need sümbolid leiate tootelt. Palun lugege need hoolikalt läbi.

	HOIATUS: *Enne toote kasutamist lugege läbi kasutusjuhend.*
STOP	***HOIATUS:*** *Blokeerige toode enne masina hooldamist või selle tõstmist.* *Ärge kunagi puudutage pöörlevat tera.*
	HOIATUS: *Töötamise ajal hoidke masinast ohutul kaugusel. Hoidke teisi inimesi ohualast eemal.*
	HOIATUS: *Ärge sõitke masinaga.*
	Kasutage eemaldatavat toiteallikat, nagu on määratletud sümboli kõrval oleval andmesildil.
CE	*CE-vastavusmärgis.*
LWA dB	*Helivõimsuse tase, mis määratakse kindlaks Euroopa välisõhu müra direktiiviga.*
	Ärge utiliseerige seda toodet tavalise olmejäätmena. Veenduge, et toode võetakse ringlusse vastavalt kohalikele kehtivatele reeglitele.
III	*III klass*
	DC

Sümbolid akul

	Lugege kasutusjuhendit.
	Ärge visake akut tulle ja ärge jätke seda soojusallika lähedale.
	Ärge kastke akut vette.
	Taaskasutamise tähis
Li-ion	*Ärge visake seda akut tavaliste olmejäätmete hulka. Veenduge, et aku võetakse ringlusse vastavalt kohalikele kehtivatele reeglitele.*

Sümbolid laadijal

	Lugege kasutusjuhendit.
T3.15A	*Asendage sobivate parameetritega sulavkaits-mega.*
T2A	*Asendage sobivate parameetritega sulavkaits-mega.*
	II klassi konstruktsioon
	Ärge visake akut sorteerimata jäätmete hulka. Saatke see taaskasutamiseks ja ringlussevõtuks eraldi kogumiskohtadesse vastavalt kohalikele reeglitele.

Sümbolid akul

	Toide sisse/välja
START	*Start nupp*
HOME	*Avalehe nupp*
OK	*OK nupp*
	PIN-koodi seadistamine
	Kellaaegade seadistamine
	Bluetooth
	Wi-Fi

3. Sisukord ja spetsifikatsioonid

3.1 Karbi sisu

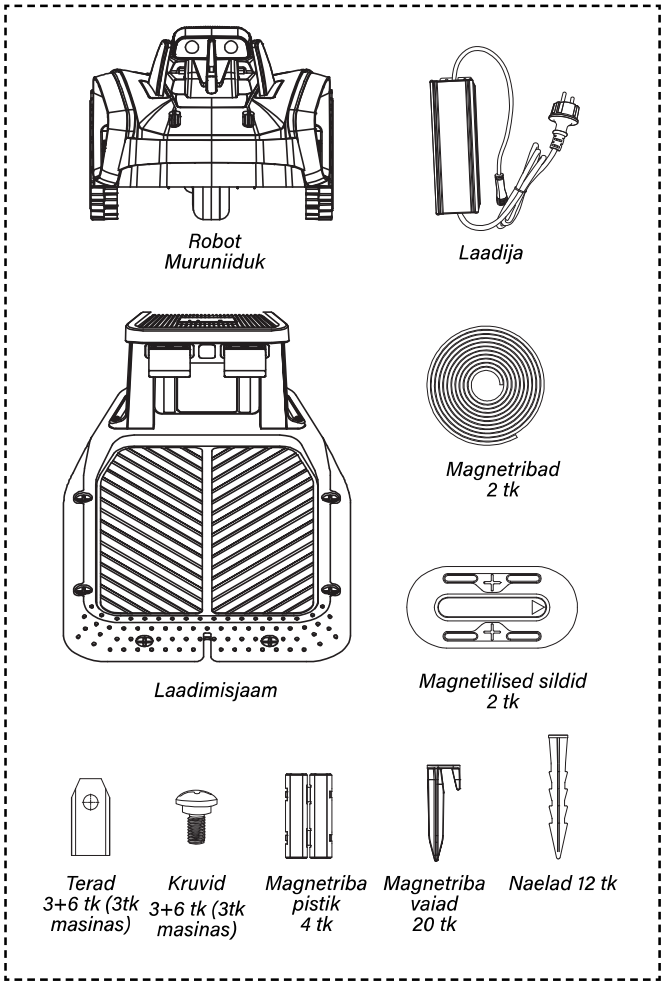

3.2 Osad ja funktsioonid

Ülemine vaade

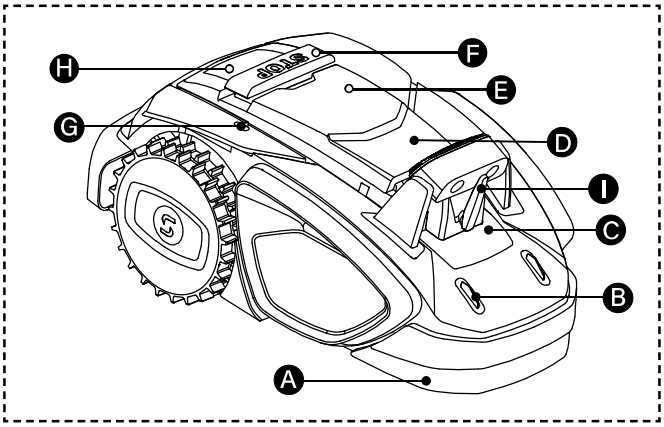

Alumine vaade

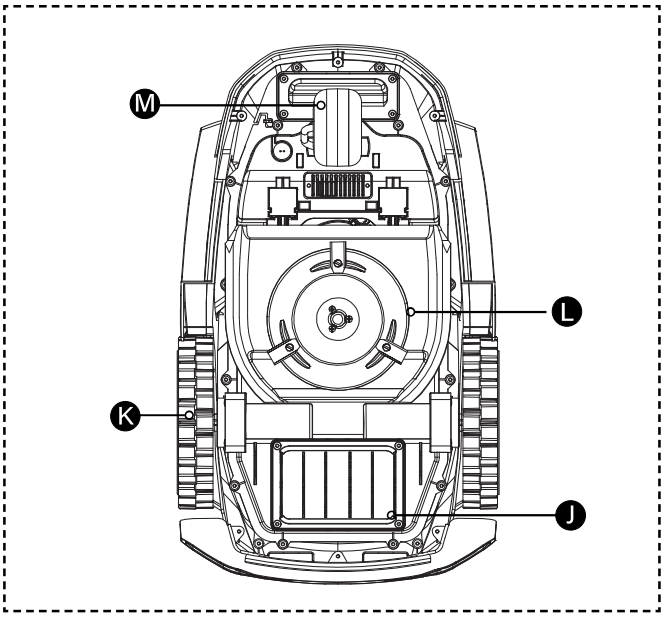

MÄRKUS

- Ärge sukeldage masinat vette, kuna see võib komponente kahjustada ja muudab garantii kehtetuks.

A - Kokkupõrkevastane kaitseraud: Visuaalse positsioneerimise puudumisel võib põrkeraud tagada masina normaalse töö.

B - Laadimiselektroodid: Masina laadimiselektroodid ühendatakse laadimisjaama elektroodidega, et masina akut laadida.

C - Binokulaarne kaamera: AI-toega binokulaarkaamera võimaldab niidukil tuvastada piire ja mitut tsooni ning tuvastada ja vältida takistusi.

D - Pöördnupp: Optimaalse muru niitmiskõrguse reguleerimiseks pöörake nuppu käsitsi.

E - Juhtpaneel: Juhtpaneeli kasutatakse masina sisse- ja väljalülitamiseks, käivitamiseks või naasmiseks ning muude funktsioonide täitmiseks.

F - STOPP nupp: Vajutage masina peatamiseks hädaolukorras.

G - Vihmaandur: Vihmaandur on võimeline tuvastama vihma, võimaldades masinal vastavalt kasutaja seadistustele sademete vältimiseks automaatselt laadimisjaama naasta.

H - Juhtraud: Mugav käepide.

I - Puhasti: Puhastab kaamerat automaatselt.

J - Akuruum: Aku hoidmine.

K - Veorattad: Suurepäraste maastikuvõimetega rattad.

L - Pöörlev lõikeplaat: Terad muru pügamiseks, kui masin töötab.

M - Pöördketas: Pöörake takistuste vältimiseks.

3.3 Tehnilised andmed

SUNSEEKERI MUDEL	V3 (RMV601M20V)	V3 Plus (RMV1001M20V)
TEHNILISED ANDMED		
Piirijuhe	Traadita / piirideta	Traadita / piirideta
Kaamera	Binokulaarne	Binokulaarne
Sobib alale kuni ruutmeetrit	**600 ruutmeetrit**	**1000 ruutmeetrit**
Lõikekõrgus min/max mm	20-60	20-60
Lõikelaius	18 cm	18 cm
Ujuvlõikamine	Y	Y
Vslam	Y	Y
Ekraan	LED	LED
Rakendus / Wifi / Bluetooth	Y	Y
Kasutajaliides	APP ja klahvistiku ekraan	APP ja klahvistiku ekraan
FOTA	Y	Y
Eraldi tsooni haldus	Y	Y
Automaatne töögraafik	Y	Y
Maksimaalne kalle	22°/ 42%	22°/ 42%
Veekindel (masin)	IPX5	IPX5
Veekindel (laadija)	IP67	IP67
Aku tüüp	20 V liitium 2,5 Ah	20 V liitium 4,0 Ah
Laadija väljund	1,1 A	3,0 A
Helivõimsuse tase	55 dB (A)	55 dB (A)
PIN-kood	Y	Y
Tõste- ja kallutusandur	Y	Y
Vihmaandur	Y	Y
Geomagnetiline andur	Y	Y
Roboti mõõtmed	626 * 370 * 297 mm	626 * 370 * 297 mm
Sertifikaadid	CE,RED,NB,LVD,CB	CE,PUNANE,NB,LVD,CB
Netokaal	9,2 kg	9.4 kg
SAGEDUSRIBA JA VÕIMSUS (robotmuruniiduki jaoks)		
BLE	2402-2480MHz, 6,44dBM	2402-2480MHz, 6,44dBM
WIFI	2412-2472MHz, 16,74dBM	2412-2472MHz, 16,74dBM
SAGEDUSRIBA JA VÕIMSUS (laadimisjaama jaoks)		
BLE	2402-2480MHz, 7,67dBM	2402-2480MHz, 7,67dBM
STANDARDSED TARVIKUD		
Laadimisalus	1 tk (CB07A)	1 tk (CB07A)
Laadija	1 tk (CGF251)	1 tk (CGF253)

4. Paigaldamine

Koos VSLAM-tehnoloogia ja Sunseeker AIR-iga (Artificial Intelligence Recognition) suudab robot täita positsioneerimis- ja navigeerimisülesandeid kõigis stsenaariumides, sealhulgas keerulistes keskkondades, tagades alati kvaliteetse muruhoolduse.

Sunseekeri täiustatud riist- ja tarkvara kombinatsioon (nutikad algoritmid) parandab oluliselt niiduki keskkonnatuvastust, positsioneerimise täpsust ja töötulemusi. Inimaju peegeldades suudavad Sunseekeri täiustatud algoritmid töödelda VSLAM-ist (visuaalne samaaegne lokaliseerimine ja kaardistamine) ja odomeetritest kogutud teavet, et optimeerida keskkonnatuvastuse meetodit igasugustes tingimustes.

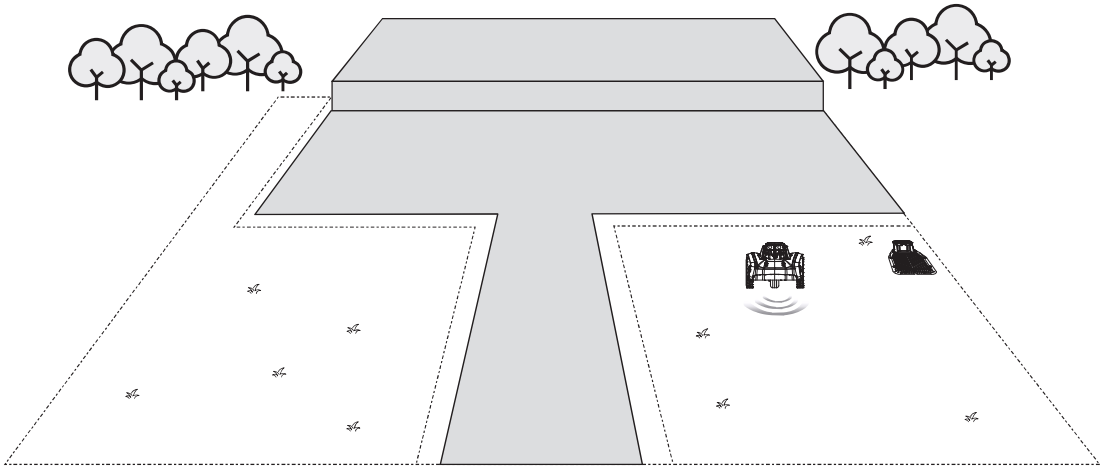

Kogu masina installimise töövoog on järgmine:

A. Leidke laadimisjaama paigaldamise koht

B. Paigaldage laadimisjaam

C. Paigaldage magnetribad

D. Paigaldage magnetilised märgid

E. Laadige ja aktiveerige niiduk

F. Alustage niitmist

4.1 Ettevalmistused

Valmistage muru ette

A. Eemaldage praht, lehehunnikud, mänguasjad, juhtmed, kivid või muud takistused ning närtsinud rohi. Enne robotniiduki kasutamist lõigake kogu muru alla 8 cm pikkuseks.

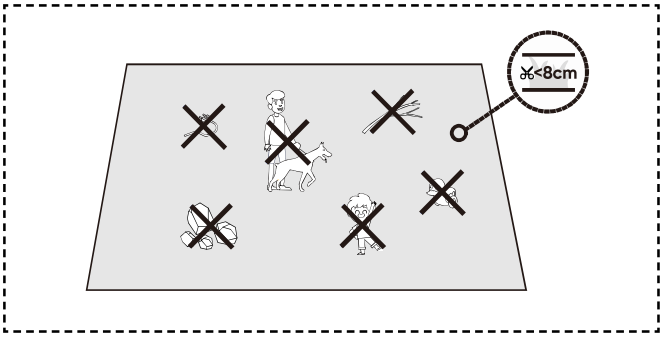

B. Muru kogupindala on kuni 600 ruutmeetrit (1000 ruutmeetrit V3 plus jaoks).

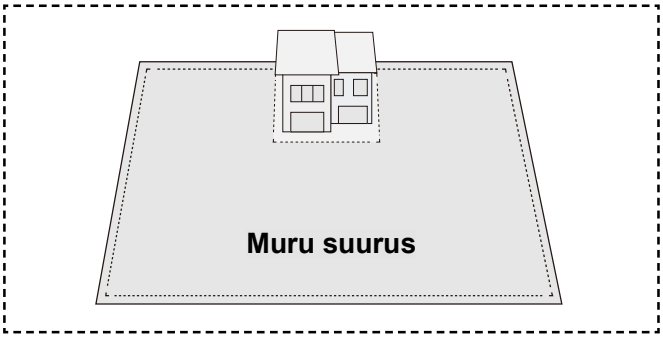

C. Kitsas läbipääs peaks olema suurem kui 0,8 m.

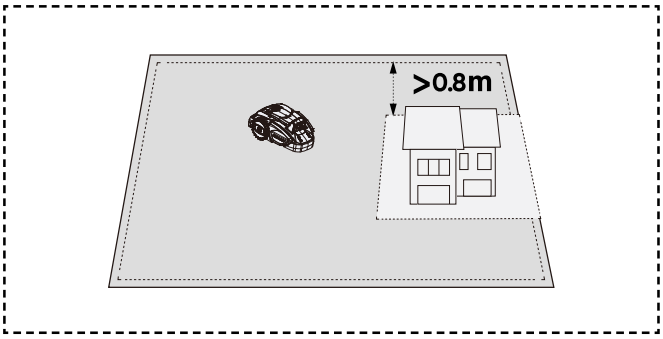

D. Maksimaalne kaldenurk on 22°.

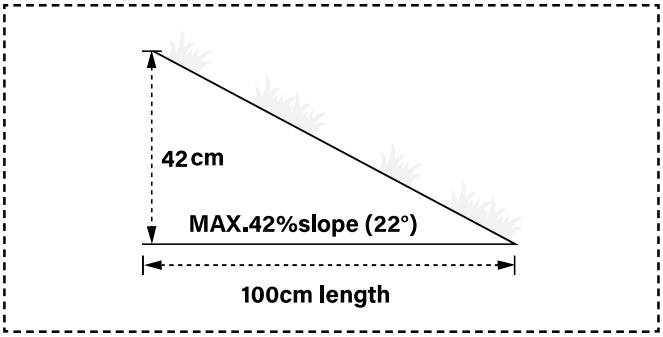

4.2 Paigaldage laadimisjaam

Leidke õige asukoht

A. Paigaldage laadimisjaam avatud alale, kus on tasane maapind, mis on kaetud WiFi levialaga.

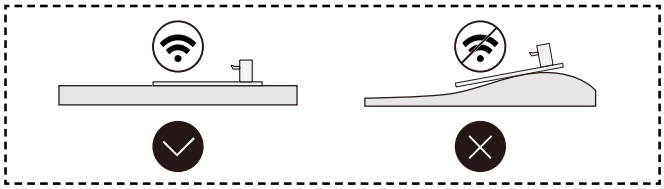

B. Eemaldage laadimisjaama ümbert kõrge rohi, mis tuleks ära lõigata 8 cm ulatuses ja laadimisjaamale langenud lehed.

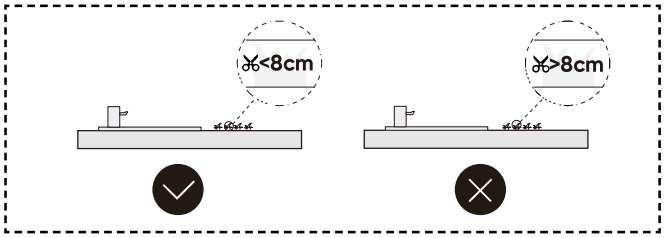

C. Asetage laadimisjaam piiri lähedale ja suunake see vastupäeva piki muru serva.

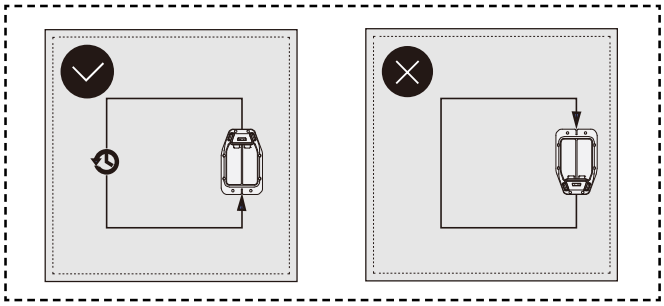

D. Veenduge, et QR-kood oleks selge.

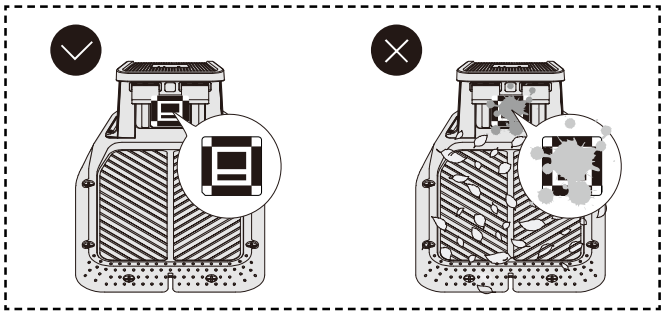

E. Veenduge, et laadimisjaama lähedal olev murupiir oleks vaba ja sirgjooneline.

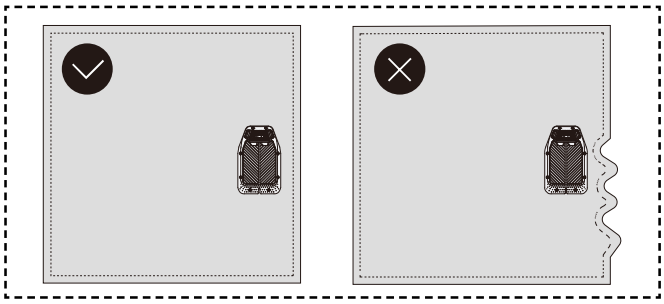

F. Laadimisjaam asub toiteallikast 10 m raadiuses.

G. Laadimisjaama ümber pole tugevat magnetit.

Laadimisjaama asukoht

A. Laadimisjaama saab paigutada muru sisse. Laadimisjaam peaks olema 25~45 cm kaugusel piirist, ilma takistusteta 2 m raadiuses laadimisjaama esiosast muru sees. Kaugus laadimisjaama tagaosast piirini ei tohiks olla väiksem kui 1,5 m.

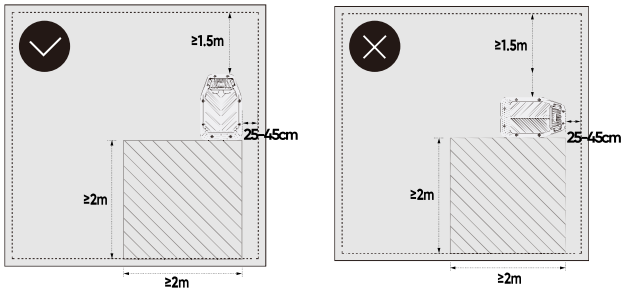

B. Laadimisjaama saab paigutada murunurka. Laadimisjaam peaks olema 25~45 cm kaugusel piirist. Kaugus laadimisjaama esiosast piirini ei tohiks olla väiksem kui 2 m.

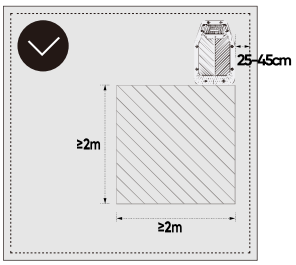

C. Laadimisjaama saab paigutada mööda muru välisserva. Laadimisjaam peaks olema 25~45 cm kaugusel piirist. Kaugus laadimisjaama esiosast piirini ei tohiks olla väiksem kui 2 m.

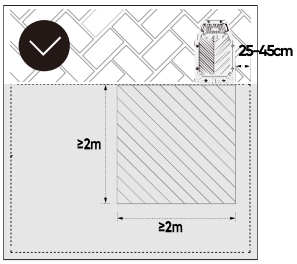

Paigaldage laadimisjaam

A. KInnitage laadimisjaam maapinnale vaiadega.

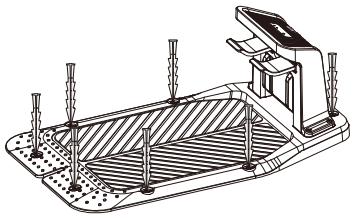

B. Ühendage laadija ja juhe toiteallikaga. Kui laadimisjaamast ja toiteallikast on teatud kaugus, kinnitage laadimisjuhe ohutu töö tagamiseks korralikult maapinnale ja seinale.

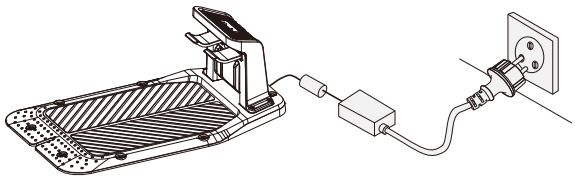

4.3 Paigaldage magnetilised märgid

Stsenaarium

Kui teil on rohkem kui üks tsoon, peate võib-olla paigaldama magnetilised märgid igasse tsooni. See võimaldab robotniidukil liikuda tsoonist 1 tsooni 2. Kui tööpiirkondi on rohkem kui kaks, vajate paari lisamärki.

Leidke õige asukoht

A. Veenduge, et ala 1 ja ala 2 (L) vaheline kaugus ei ületaks 5 m. Veenduge, et liikumisraja laius (W) oleks suurem kui pool piirkonna 1 ja ala 2 vahelisest kaugusest ning liikumisrajal ei oleks takistusi.

B. Veenduge, et märkide ümber ei oleks 1,5 m raadiuses takistusi.

C. Veenduge, et liikumisraja kõrgus (h) oleks alla 3 cm.

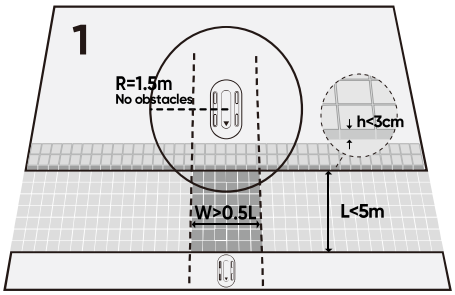

Paigaldage magnetilised märgid

A. Paigaldage märk 30±5 cm kaugusel piirist. Kasutage märkide kinnitamiseks kahte kruvi.

B. Pange teine märk teise tsooni ja veenduge, et magnetilistel märkidel olevad nooled oleksid üksteise poole suunatud ja sümmeetrilised.

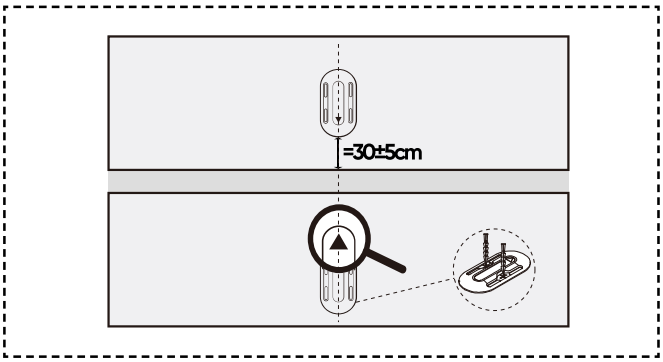

4.4 Paigaldage magnetribad

Stsenaarium

Kui muru piiri on visuaalselt keeruline eristada (näiteks teie ja ümbritseva muru vahel pole piiri ega piiri), kasutage virtuaalse piiri määramiseks magnetriba. Näiteks nagu järgmised alad:

A. Lillepeenrad ja muud kaitset vajavad alad;

B. Rohuga kaetud lombid või süvendid;

C. Rohuga kaetud servad, muru all olevad kaljud ja järved;

D. Külgnevad muruplatsid;

E. Kalded, mis on kõrgemad kui 42%.

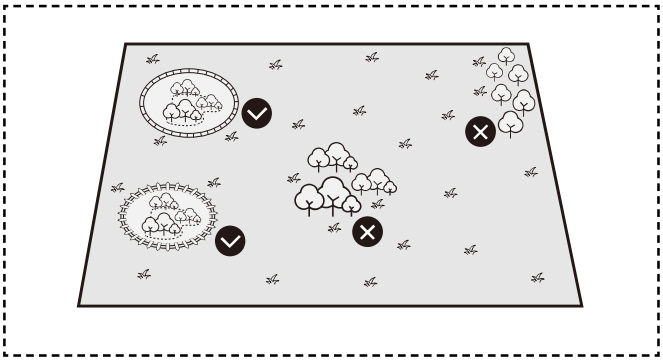

Magnetribade paigaldamine

A. Asetage riba maapinnale ja kinnitage see iga 0,5 m järel magnetriba vaiadega. Veenduge, et ribade ja kaitseala vaheline kaugus oleks suurem kui 30 cm.

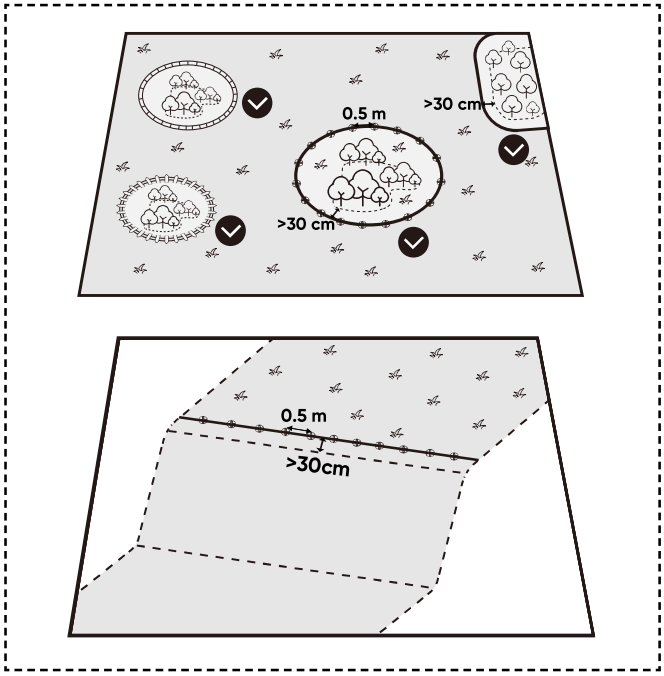

B. Kui magnetriba on liiga pikk, lõigake üleliigne ära.

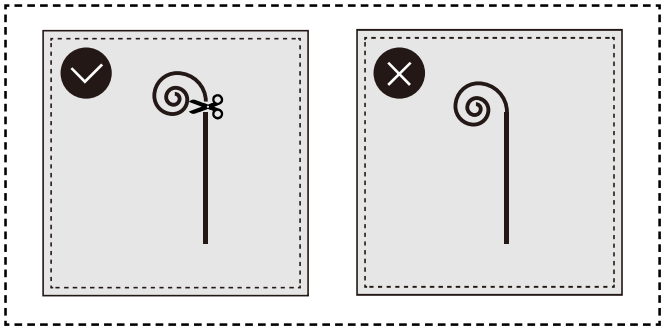

C. Kui magnetriba ei ole piisavalt pikk, kasutage kahe riba ühendamiseks pistikut.

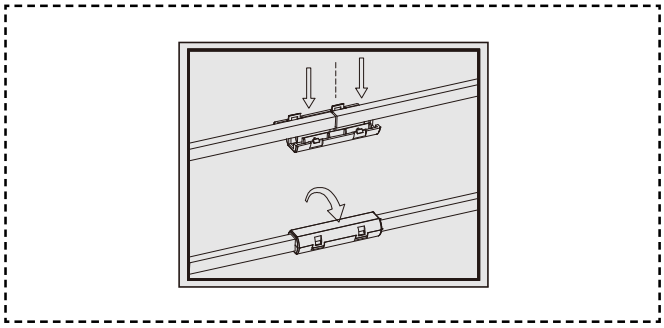

D. Kui magnetriba pole paigaldatud, seadke tara või muruvaba füüsiline piir.

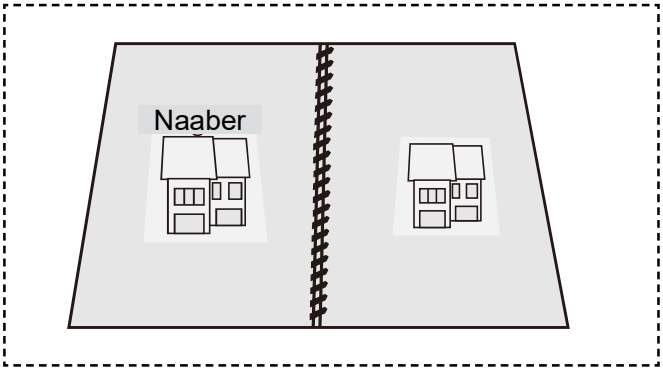

MÄRKUS

- Standardne magnetriba pikkus on 5 m. Palun ostke juurde kui see ei ole teie eesmärkide jaoks piisav.

- See paigaldusjuhend ei ole lõplik, kasutage seda vastavalt oma olukorrale.

- Magnetriba tuleks paigaldada tasasele pinnale. Ärge matke magnetriba pinnasesse.

4.5 Laadige ja aktiveerige niiduk

Laadige niidukit

Lükake niiduk laadimisjaama nii, et laadimiselektroodid on korralikult ühendatud. Vilkuva laadimisjaama roheline tuli näitab tavapärast laadimist.

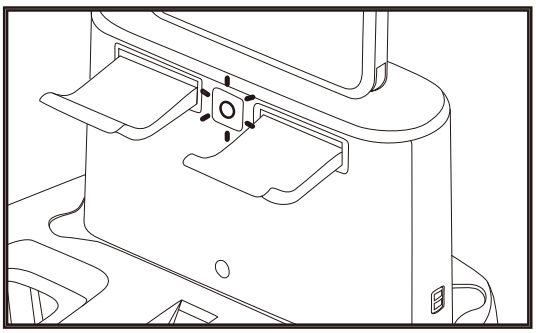

Aktiveerige niiduk

A. Vajutage pikalt toitenuppu ja sisestage parool. Vaikimisi PIN-kood on "0000". Seadistusprotsessi lõpuleviimiseks vajutage OK iga kord, kui sisestate 0.

B. Kui soovite parooli muuta, vajutage parooli muutmiseks korraga nuppu START ja HOME.

Märkus:

Kui märgutuli ei põle isegi siis, kui toide on korralikult ühendatud, võtke ühendust klienditoega.

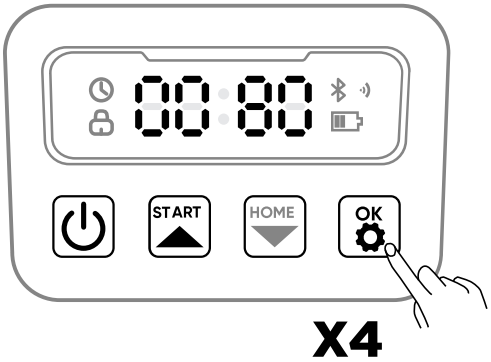

HOIATUS

- ÄRGE laadige, kui masin, laadija, laadimisjaam või pistikupesa on kahjustatud.
- ÄRGE laadige niidukit, kui temperatuur on üle 40 °C (104 °F) või alla 5 °C (41 °F). Kui temperatuuri piir on ületatud, siis aku ei lae.
- Lõpetage kohe laadimine, kui ilmub ebanormaalne lõhn, heli või valgus.
- Vältige laadimist tuleohtlike või plahvatusohtlike materjalide läheduses.

4.6 Alustage niitmist

Esmasel käivitamisel peab niiduk tööala kinnitama.

Üks tsoon

Kui teil on üks tsoon, järgige alltoodud samme.

Vaid ühe klõpsuga muruala kinnitamiseks hakkab masin automaatselt tööle, muutes muru hooldamise lihtsaks.

A. Veenduge, et niiduk on laadimisjaamas ja laske masinal laadida.

B. Lülitage niiduk sisse ja sisestage PIN-kood.

C. Vajutage Start ja seejärel nuppu OK. Niiduk väljub laadimisjaamast ja otsib piiri.

D. Kui niiduk jõuab esimest korda piirini, pöörleb see tööala tuvastamiseks. Ekraanil kuvatakse FC. Niitmise alustamiseks vajutage nuppu "OK".

Ülaltoodud kirjeldus on ainult ühe ala kohta. See jõustub siis, kui te ei kasuta mitme piirkonna jaoks magnetilisi märke. Kui kasutate magnetilisi märke, vaadake allolevaid mitmetsoonilise ala juhiseid.

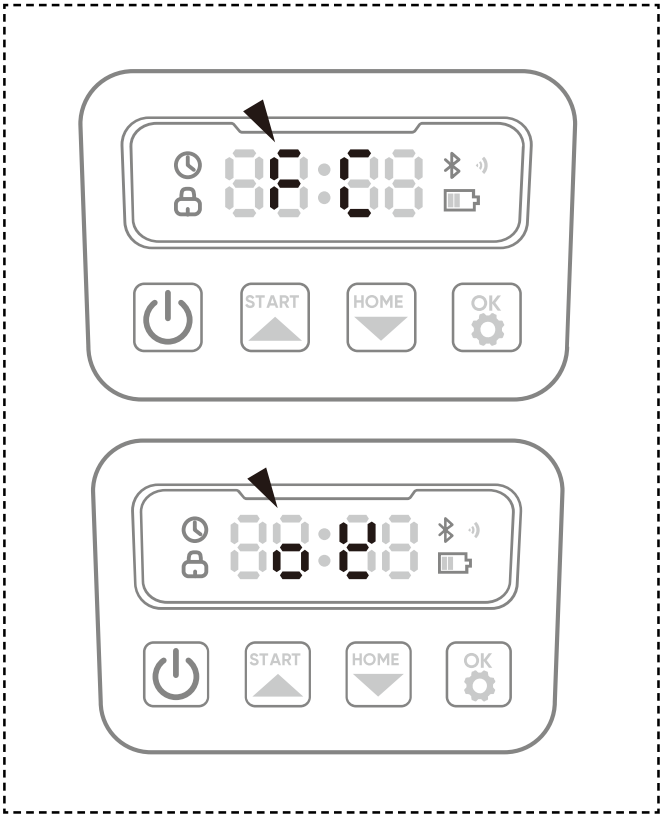

D. Konfigureerige rakenduses masina WiFi-ühendus.

E. Seade peab olema ühendatud mobiiltelefoniga samasse Wi-Fi-võrku. Sisestage oma koduse WiFi nimi ja parool.

F. Ühendage Wi-Fi-ga. Pärast edukat Wi-Fi-ga ühenduse loomist süttib roboti ja rakenduse APP Wi-Fi ikoon.

G. Pange oma robotile nimi.

MÄRKUS

Vajadusel taotleb rakendus juurdepääsu Bluetooth- ja Wi-Fi-võrgule, et tagada õige seadistamine ja tulevased funktsioonid, anda juurdepääs nendele funktsioonidele.

Mitme tsooni rakendus

Meie rakendus muudab tööala seadistamise teie jaoks lihtsaks. Kasutage nutitelefoni ja järgige samm-sammult rakenduse juhiseid.

4.7 Rakenduse ühendus

A. Veenduge, et masin on laadimisjaamas ja seda laetakse nõuetekohaselt.

B. Robotniiduki rakenduse allalaadimiseks skannige QR-kood või otsige edukaks seadistamiseks Google Play poest (Android) või Apple App Store'ist (iOS) sõna "Robotic Mower".

iOS

Android

C. Looge uus konto ja logige sisse. Lülitage telefoni Bluetooth ja WiFi sisse. Skannige masina seerianumbri QR-kood, et lisada oma robotniiduk. Pärast edukat sidumist sisestage masina vaikeparool 0000. Paroole saab telefonis muuta.

5. Igapäevane töö

5.1 Ekraan ja niiduki juhtimine

Ekraan

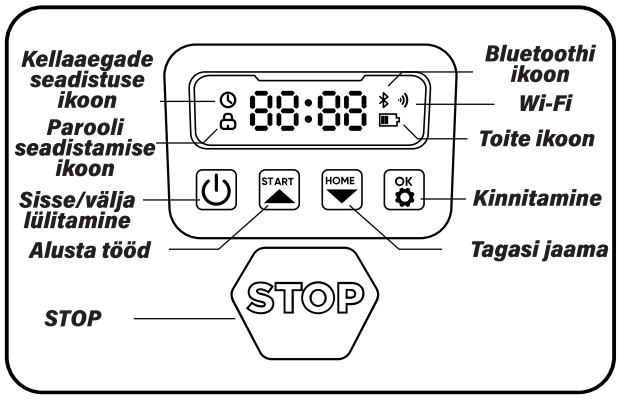

Toite ikoon: Aku toiteikoon näitab masina aku järelejäänud võimsust. Ikoonil kuvatud 1 riba näitab, et aku võimsus on 30% või alla selle, 2 riba kuvamine näitab, et järelejäänud võimsus on vahemikus 31–66% ja 3 riba kuvamine näitab võimsust 67% ja rohkem.

Wi-Fi ikoon: Wi-Fi ikoon näitab, kas masin on Wi-Fi-ga edukalt ühendatud või mitte.

Bluetoothi ikoon: Bluetoothi ikoon näitab, kas masin on Bluetoothiga edukalt ühendatud või mitte.

Aja seadistuse ikoon: Aja seadistuse ikoon näitab, et masin on sisenenud aja seadistuse režiimi.

Parooli seadistamise ikoon: Luku ikooni süttimine näitab, et peate sisestama parooli või muutma masina parooli.

Armatuurlaua ekraan: Armatuurlaua ekraanil kuvatakse masina erinevad olekud ja režiimid:

. tühikäik: Masin on tühikäigu režiimis ja praegu pole täitmisel ühtegi ülesannet.

. Töötuli: Masin on töörežiimis. Sel ajal pöörleb ketas suure kiirusega. Palun hoidke sellest eemale.

. ----: Kui vihmaga seotud viivitusolek on sisse lülitatud, tunneb masin ära, et hetkel sajab vihma, lõpetab praeguse töö ja naaseb laadimisjaama.

. stop: Masinal vajutati hädaseiskamisnuppu.

Põhiline juhtimine

Lülitage sisse: Vajutage ja hoidke toitenuppu 2 sekundit all.

Lülitage välja: Vajutage ja hoidke toitenuppu 3 sekundit all. Kui niiduk on välja lülitatud, näete armatuurlaual sõna "bye" (head aega) ja seejärel lülitub ekraan välja.

Töö alustamine / sisse lülitamine: Vajutage nuppu START ja seejärel nuppu OK.

Tagasi jaama/Välja lülitamine: Vajutage nuppu HOME (KODU) ja seejärel OK.

Niiduki töö peatamine: Vajutage STOP.

Niiduki taaskäivitamine: Kõigepealt lülitage masin välja. Vajutage ja hoidke toitenuppu 3 sekundit all. Seejärel saate selle taaskäivitada või lihtsalt lükata masina laadimisjaama ja ühendada selle jaama laadimiselektroodidega.

5.2 PIN-koodi muutmine

Kui niiduk on lukustusolekus, sisestage enne niiduki käsitsi kasutamist PIN-kood. Vaikekoodi saab muuta robotniiduki rakenduse kaudu.

A. Vajutage 3 sekundit pikalt nuppe START ja HOME.

B. PIN1-koodi kuvamisel ja pärast "0---" ilmumist sisestage vana parool.

C. PIN2-koodi kuvamisel ja pärast "0---" ilmumist sisestage uus parool. Kinnitamiseks vajutage nuppu OK.

Märkus:

Kui PIN-kood on valesti sisestatud, kuvatakse ekraanil "ERR".

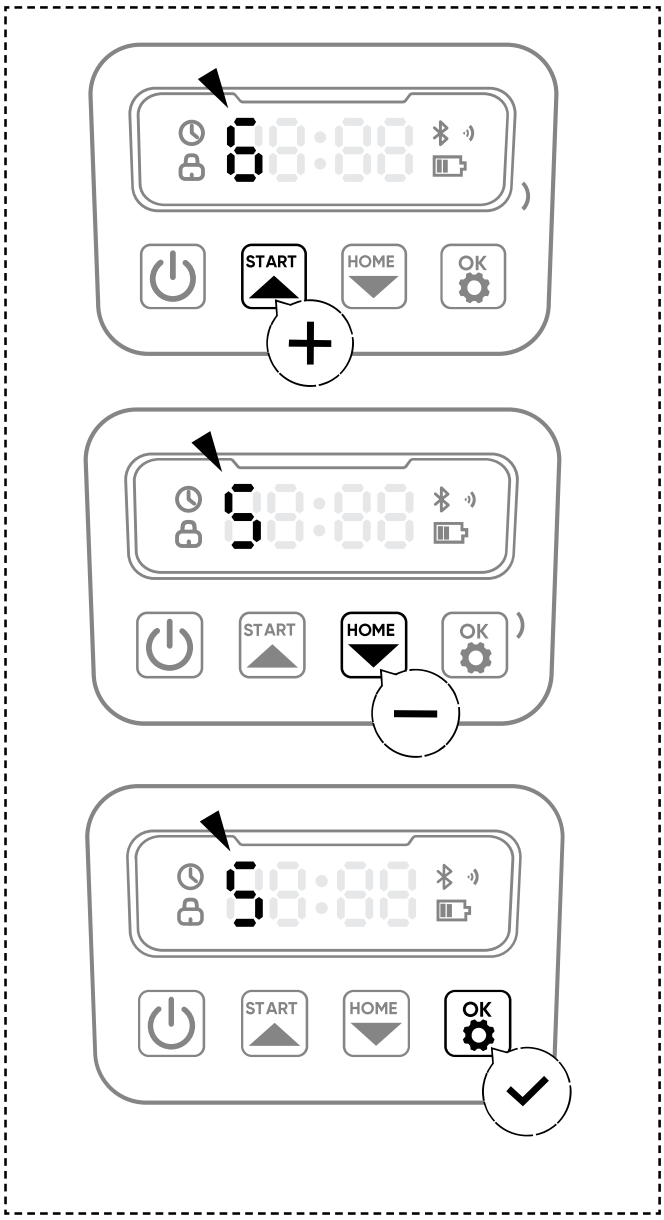

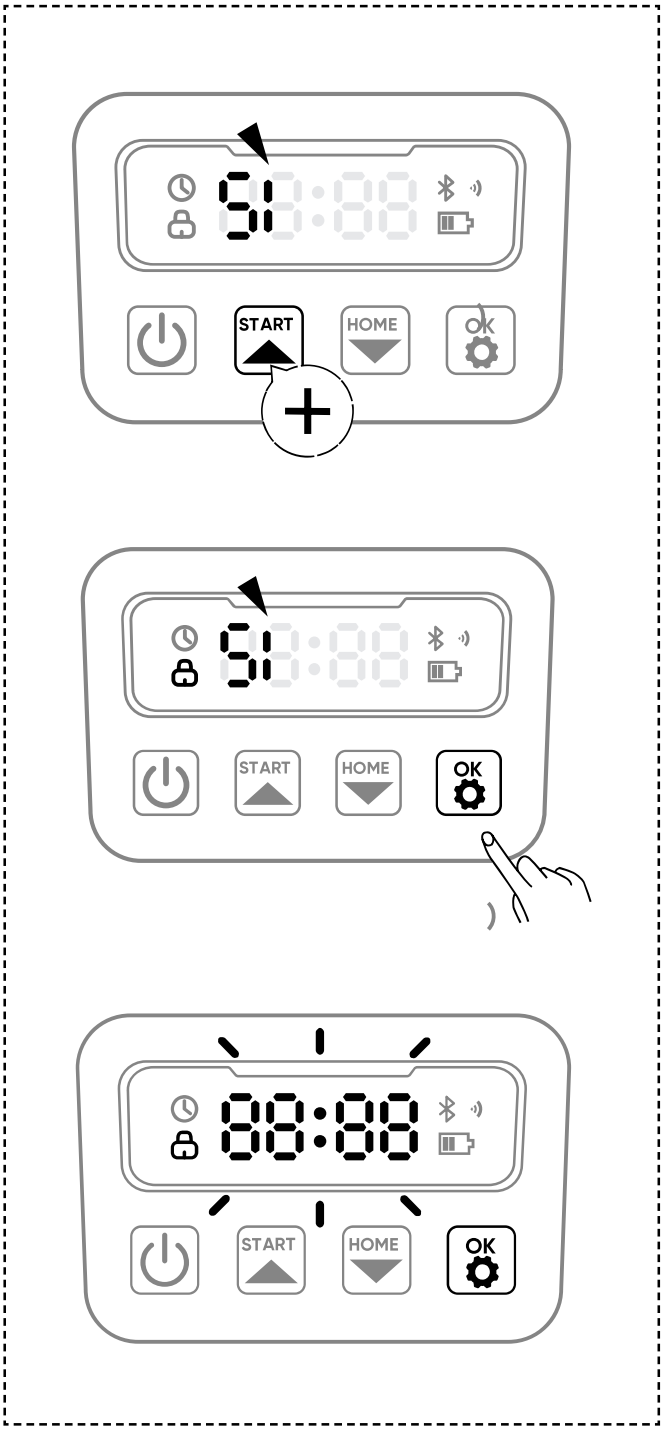

5.3 Robotniiduki rakendus

Nutika muruniiduki rakendus pakub laia valikut nutikaid ja kohandatavaid funktsioone.

Samuti edastab see reaalajas värskendusi, jälgib niiduki jõudlust ning pakub hooldushoiatusi ja õhu kaudu tarkvarauuendusi, et niiduk oleks alati optimeeritud tippjõudluse jaoks.

Need täiustatud funktsioonid muudavad rakenduse oluliseks tööriistaks täiuslikult hooldatud muru hooldamiseks kasutaja minimaalse pingutusega.

5.4 Teavitused

Süsteemi teavitused

Viimased uudised ja värskendused Sunseekeri meeskonnalt.

Seadme teavitused

Niiduk saadab teile seadme teavitusi järgmistes olukordades: tööoleku värskendus (nt niitmine lõpetatud), tera vahetamine, ootamatu käitumine, ebanormaalne asend jne.

Hüpiksõnumid

Hüpiksõnumid kuvatakse ekraani keskel. Näiteks kuvatakse tõrke ilmnemisel tõrkekoodi teavitus.

5.5 IoT

Platvorm V on asjade Interneti (IoT) seade. Ühendage niiduk Internetiga mobiilsidevõrgu või WiFi-võrgu kaudu, võimaldades järgmisi funktsioone:

A. Püsivara värskendused üle õhu (OTA), hoidke oma niiduk värskendatuna uusimate funktsioonide abil.

B. Lubage kaugjuhtimine võrgu kaudu: alustage niitmist, lõpetage niitmine, naaske laadimisjaama, määrake niitmisgraafik, määrake lõikekõrgus ja muud funktsioonid.

C. Jälgib eemalt niitmise edenemist ja niiduki asukohta.

D. Teatab tõrkekoodidest ja niiduki olekust võrgu kaudu.

Wi-Fi

Platvorm V kasutab võrguga ühenduse loomiseks Wi-Fi-d.

Lisateabe saamiseks vaadake sammu DF "4.7 Rakenduse ühendus".

MÄRKUS

- Platvorm V toetab ainult 2,4 GHz Wi-Fi võrku.

Püsivara värskendused

Kui teie muruniiduk on ühendatud teie WiFi-võrguga, teavitatakse teid rakenduse kaudu, et uus püsivara on saadaval. Kui olete kinnitanud, toimub värskendus automaatselt õhu kaudu.

HOIATUS

- ÄRGE liigutage niidukit värskendamise ajal.

5.6 Takistuste vältimine

Binokulaarne kaamera

Binokulaarne kaamera kuulub Platvorm V standardvarustusse. Need on mõeldud visuaalseks piiride tuvastamiseks, eelnevate takistuste vältimiseks ja QR-koodide visuaalseks tuvastamiseks laadimisprotsessi ajal, muutes niiduki nutikamaks.

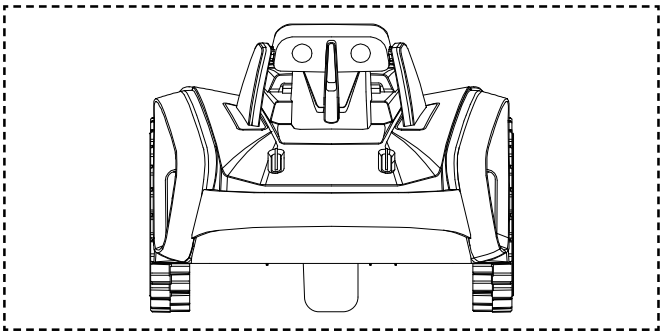

MÄRKUS

- Pimedas keskkonnas töötamine võib mõjutada masina võimet takistusi täpselt ja kiiresti ära tunda, et neid vältida. Soovitatav on masinat öösel mitte kasutada.

- Kui teie murus on liiga palju takistusi, kaaluge nende ümber detailsete keelutsoonide loomist või mõne takistuse eemaldamist, et parandada masina efektiivsust.

Tuvastamine tehisintellekti alusel

Sunseeker AIR (tuvastaime tehisintellekti alusel) määratleb ohutuse ja turvalisuse patenteeritud kaamerapõhise VSLAM-i ja Sunseeker AIR-iga, pakkudes laiemat vaatevälja (FOV) takistuste tuvastamiseks, nende olemasolu ennetamiseks ja niiduki liikumistee asjatundlikuks muutmiseks, et neid vältida. Takistuste vältimise funktsioonid on loodud niiduki efektiivsuse parandamiseks ja ohutuse suurendamiseks.

Kaitseraua andur

Takistuste tuvastamiseks on Platvormi V sisse paigaldatud andurid. Kui kaitseraud põrkub takistusele ja käivitab anduri, läheb niiduk tahapoole ja väldib takistust.

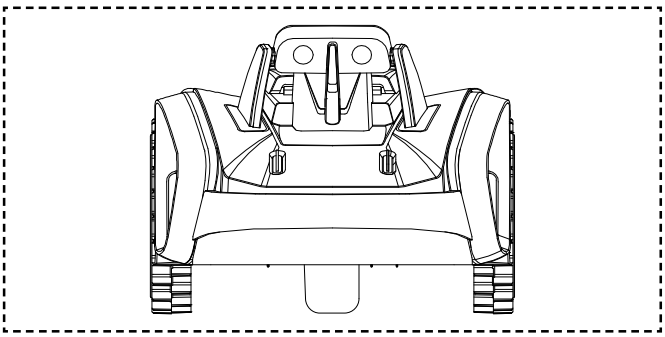

MÄRKUS

- Teie Platvorm V suudab pärast nendega kokkupõrget objekte vältida. Enne niitmist on siiski soovitatav eemaldada liigsed takistused.

6. Hooldus

A. Kogege suurepäraseid niitmistulemusi ja pikendage hoolduse abil niiduki eluiga.

B. Masina optimaalse jõudluse tagamiseks on oluline täiskasvanupoolne regulaarne kontroll ja hooldus igal nädalal.

C. Kaitske oma heaolu, järgides ohutusjuhiseid: hoiduge hooldustöödest, kui kannate avatud sandaale või olles paljajalu.

D. Seadke alati esikohale ohutus, kandes niiduki hooldamise ajal pikke püksid ja tööjalatseid.

E. Sujuva töö tagamiseks vahetage kahjustatud või kulunud osad viivitamatult välja.

6.1 Puhastamine

A. Lülitage niiduk välja.

B. Välispinna hoolikaks puhastamiseks kasutage õrna harja või lappi, vältides mistahes söövitavaid lahusteid, nagu alkohol, bensiin või atsetoon. Söövitavad lahustid võivad kahjustada nii teie niiduki väljanägemist ja sisemisi komponente.

MÄRKUS

- Sujuvaks dokkimiseks on ülioluline laadimisjaama regulaarselt kontrollida ja puhastada prahist või muda kogunemisest.

- Veenduge, et kõik laadimisjaama, pikenduskaabli ja toiteallika ühendavad osad jääksid optimaalse jõudluse tagamiseks takistusteta.

Šassii ja lõikeketas

A. Šassii ja lõikeketta puhastamiseks on soovitatav kasutada harja või veevoolikut.

B. Ärge kasutage kõrgsurvepesurit, kuna see võib põhjustada kahjustusi.

C. Veenduge, et lõikeketas pöörleb sujuvalt ja terad on võimelised ilma piiranguteta pöörlema.

ETTEVAATUST

- Kõrgsurvega vesi võib lekkida tihenditesse ja kahjustada elektroonilisi ja mehaanilisi komponente.

Rattad

Ratastel olev rohi võib nõlvadel liikumisel kahjustada niiduki efektiivsust. Hea haarduvuse tagamiseks eemaldage vahepeal muda või muud esemed.

Vihmaandur

A. Kontrollige vihmaandurit kord kuus ja veenduge, et see ei ole kaetud muda, rohu või muude esemetega.

B. Peske muda, rohi või muud esemed maha või kasutage selle puhastamiseks pehmet harja.

C. Pärast puhastamist kuivatage anduri ala, et vältida selle aktiveerumist nagu vihma korral.

Kaamera

Puhastage kaamerat regulaarselt.

HOIATUS

- Enne puhastamist veendu, et niiduk on välja lülitatud.
- Kui niiduk on tagurpidi, lülitage see välja.

6.2 Terade asendamine

Niitmise efektiivsuse ja ohutuse parandamiseks on soovitatav niiduki kruvisid ja terasid vahetada iga 1-2 kuu tagant, kui seda kasutatakse sageli. Ohutu lõikamissüsteemi jaoks vahetage kõik terad koos kruvidega samaaegselt.

HOIATUS

- Tera kontrollimisel või hooldamisel kandke pakse kindaid.
- ÄRGE kasutage kruvisid uuesti. See võib põhjustada tõsiseid vigastusi.
- Soovitame tungivalt kasutada meie kaudu müüdavaid nõuetekohaseid kruvisid ja originaalterasid. (NR.80201457-02).

Kuidas terasid vahetada

A. Lülitage niiduk välja.

B. Asetage niiduk tagurpidi puhtale pehmele pinnale, et vältida kriimustusi.

C. Kruvide lahtikeeramiseks kasutage ristotsaga kruvikeerajat.

D. Eemaldage kruvid ja terad.

E. Kinnitage uued terad ja kruvid (pöördemoment: 1,0+0,2 Nm). Veenduge, et terad saaksid vabalt pöörata.

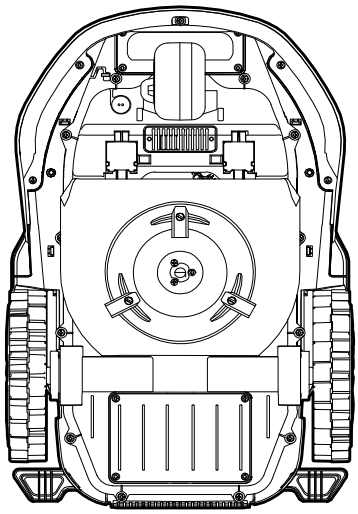

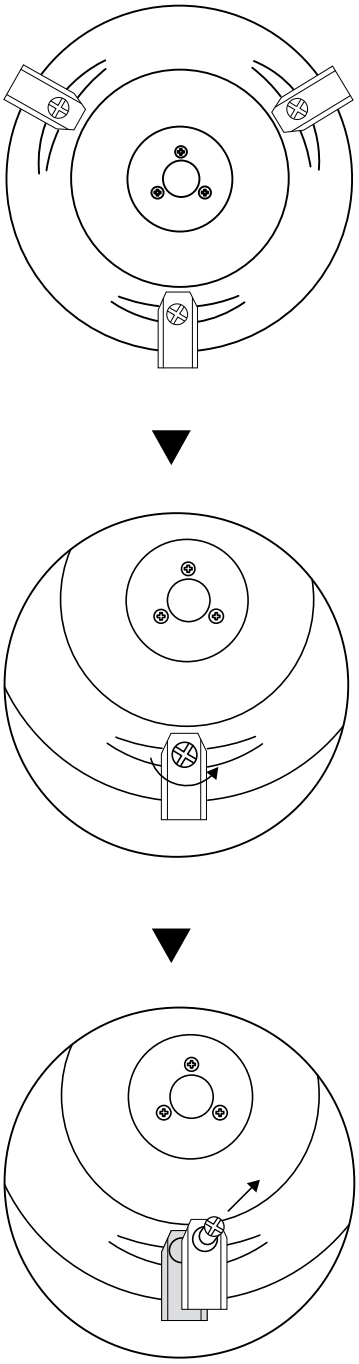

MÄRKUS

- Vahetage kruvid, rakendades standardset pöördemomenti 1,0+0,2 Nm. Vale pöördemoment võib põhjustada masina kahjustamist.

- Veenduge, et niiduk on välja lülitatud, ja kontrollige, kas terad on õigesti kinnitatud. Kontrollige ebanormaalset müra või rappumist.

6.3 Transportimine

Veenduge, et pikamaatranspordi ajal oleks niiduki ohutus tagatud originaalpakendit kasutades. Enne toote tõstmist, teisaldamist või transportimist lülitage see kindlasti välja. Käsitsege ettevaatlikult ja vältige ülemäärase jõu kasutamist, näiteks viskamist ja tugevat survet. Ärge kunagi tõstke üles ega kandke niidukit mootori töötamise ajal.

Kuidas õigesti liikuda või tõsta

Kandke niidukit käepidemest. Hoidke lõikeketast oma kehast eemal.

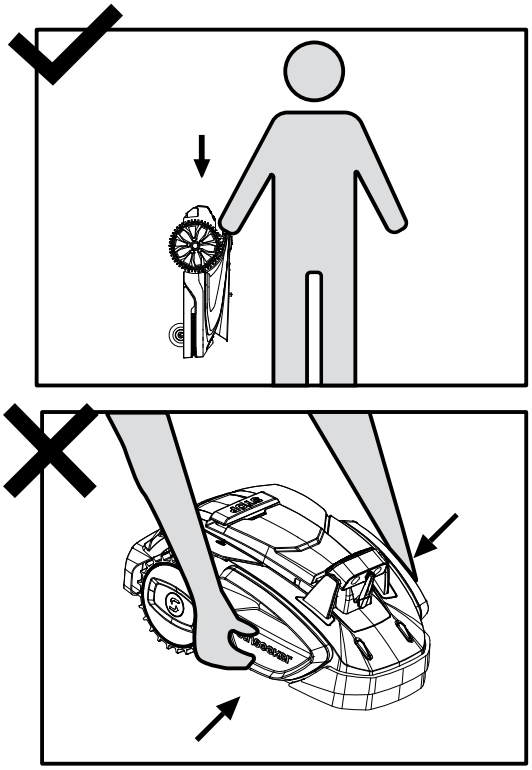

6.4 Aku

A. Enne hoiustamist laadige aku täielikult täis, et vältida liigset tühjenemist ja elektriliste osade kahjustamist.

B. Piiratud garantii ei kaitse aku ülelaadimise eest.

C. ÄRGE laadige akut õhutemperatuuril alla 5 °C (41 °F) või üle 40 °C (104 °F).

D. Kui aku laetakse õhutemperatuuri vahemikus 18–25 °C, võib see pikendada aku eluiga ja parandada selle efektiivsust.

E. Aku toimib kõige paremini, kui seda kasutatakse normaalsel toatemperatuuril (20 °C±5 °C).

MÄRKUS

- Aku tööiga sõltub toote kasutussagedusest ja töötundide koguarvust. Kui tööaeg on täislaadimise korral tavapärasest oluliselt lühem või muru ei ole hästi lõigatud, on soovitatav aku välja vahetada.

Kuidas akut asendada

A. Lülitage niiduk välja.

B. Asetage muruniiduk tagurpidi puhtale pehmele pinnale.

C. Keerake ristkruvikeerajaga lahti 4 kruvi, mis hoiavad paigal akupesa.

D. Ühendage pistik lahti.

E. Võtke aku välja ja asendage see uuega.

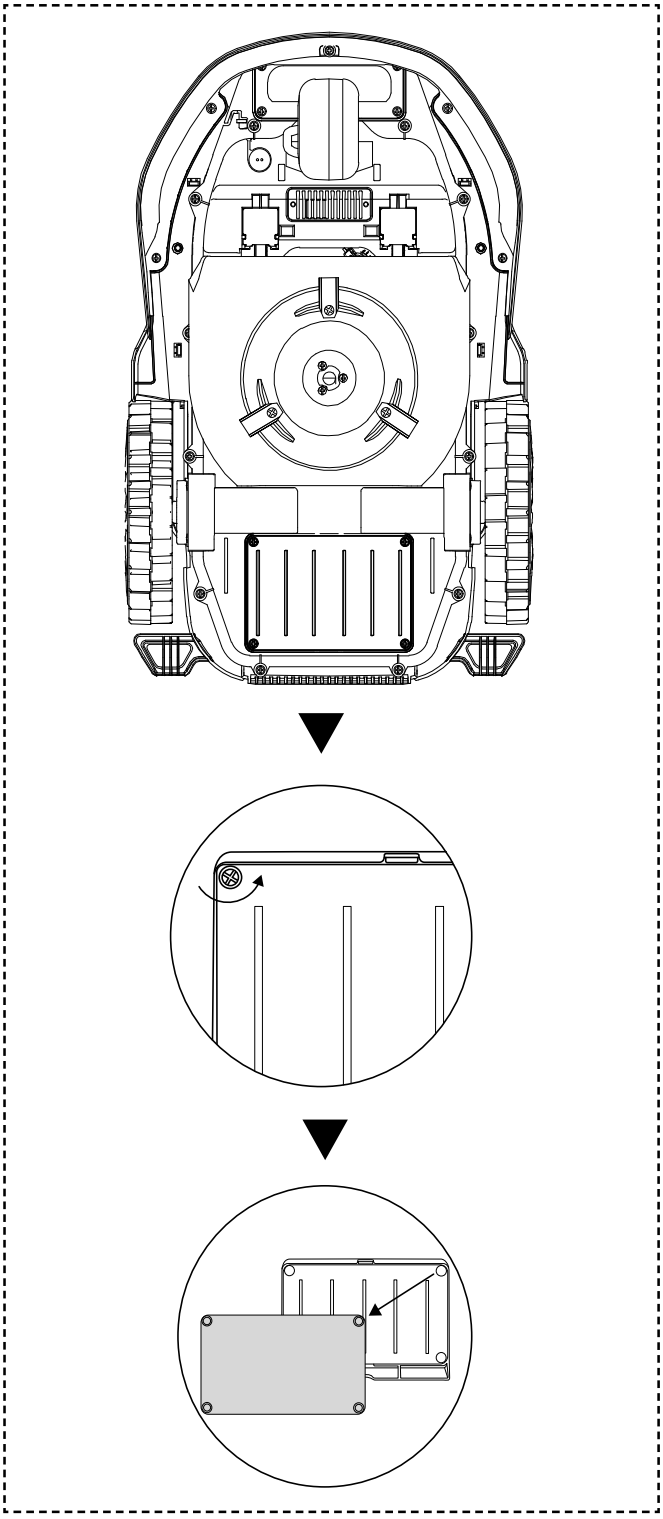

HOIATUS

- Kasutage ainult originaalakut või sama mudeli akut, mille on määranud SUNSEEKER. Iga niiduk sisaldab ühte akut.

- Sõltuvalt konkreetsest niiduki mudelist on aku nimimaht 2500 mAh või 5000 mAh.

- Ärge kasutage mittelaetavaid akusid. Aku laadimiseks kasutage ainult selle tootega kaasasolevat eemaldatavat toiteseadet.

- Vältige aku korpuse purunemist või lahtivõtmist. Lühiste vältimiseks vältige kokkupuudet metallesemetega. Hoida eemal soojusallikatest, tulest ja otsesest päikesevalgusest.

- Akude ja elektrijäätmete kohta lisateabe saamiseks võtke ühendust oma müügikoha, kohaliku või piirkondliku jäätmekäitlusettevõttega või olmejäätmete kõrvaldamisega tegeleva ettevõttega.

- See ei ole mõeldud patareipesa sagedaseks avamiseks. Kui on vaja uut akut, alles siis peaksite avama patareipesa.

- Aku sisaldab elektrolüüte. Elektrolüüdi kokkupuutel nahaga, peske see kohe maha seebi ja veega. Silma sattumise korral pöörduge arsti poole ja loputage silmi kohe rohke veega vähemalt 15 minutit ilma hõõrumata.

6.5 Toide

Ühendage toide lahti:

A. Enne ummistuse kõrvaldamist.

B. Enne masina kontrollimist, puhastamist või töötamist.

C. Pärast võõrkehaga kokkupõrkamist, et kontrollida masinal kahjustuste puudumist.

D. Kontrollige regulaarselt juhet, pistikut, korpust ja muid osi. Kui leitakse kahjustusi või vananemise märke, lõpetage koheselt masina kasutamine.

HOIATUS

- ÄRGE KUNAGI kasutage kahjustatud toiteallikat. Ohu vältimiseks peab kahjustatud toitejuhtme välja vahetama tootja esindaja, tema hooldustehnik või muu vastava kvalifikatsiooniga isik. Kui pikendusjuhe on vigane, asendage see SUNSEEKERi heakskiidetud 10 m juhtmega.

- ÄRGE KUNAGI puudutage pikendusjuhet ega kahjustatud juhet enne, kui see on toiteallikast lahti ühendatud või ärge ühendage seda toiteallikaga. Kahjustatud juhe võib põhjustada kokkupuudet elektriliste komponentidega.

- Toiteallikat ei tohiks kasutada ühegi teise seadme ega akuga, kuna see suurendab elektrilöögi, tulekahju või kehavigastuste ohtu. Kui kasutate midagi muud kui originaalakusid, ei saa tootja tooteohutust garanteerida.

- ÄRGE laadige, kui aku lekib.

- Hoidke pikendusjuhe liikuvatest ohtlikest osadest eemal, et vältida juhtmete kahjustamist, mis võib põhjustada kokkupuudet pingestatud osadega.

Soovitus

Ühendage niiduk ja/või selle välisseadmed ainult toiteahelaga, mida kaitseb jääkvooluseade (RCD), mille väljalülitusvool ei ületa 30 mA.

HOIATUS

- Muudatused või modifikatsioonid, mida nõuetele vastavuse eest vastutav osapool pole selgesõnaliselt heaks kiitnud, võivad tühistada kasutaja õiguse seadet kasutada.

See seade vastab FCC reeglite 15. osale. Kasutamine sõltub kahest järgmisest tingimusest:

A. See seade ei tohi põhjustada kahjulikke häireid.

B. See seade peab vastu võtma kõik vastuvõetud häired, sealhulgas häired, mis võivad põhjustada soovimatuid toiminguid.

See seade vastab FCC kiirgusega kokkupuute piirnormidele, mis on kehtestatud kontrollimatu keskkonna jaoks. See seade tuleb paigaldada ja kasutada nii, et radiaatori ja keha vaheline kaugus oleks vähemalt 20 cm.

6.6 Hoiustamine

A. Enne hoiustamist veenduge, et niiduk oleks täielikult laetud ja välja lülitatud, et vältida liigset tühjenemist, mis võib põhjustada püsivaid kahjustusi.

B. Hoidke kuivas ja jahedas kohas siseruumides. Kokkupuude päikesevalguse ja äärmuslike temperatuuridega (kas kuum või külm) kiirendab komponentide vananemisprotsessi ja võib põhjustada püsivaid kahjustusi.

C. Hoidke kemikaalid ja soojusallikad (ahjud, radiaatorid jne) niidukist, laadimisjaamast ja toiteallikast eemal.

D. Hoidke toiteallikat hea ventilatsiooniga piirkonnas ja kaitske seda niiskuse eest.

HOIATUS

- Äikesetormi ennustamisel eemaldage toiteallikas pistikupesast. Ühendage lahti kõik juhtmed ja kaablid, mis on laadimisjaama külge kinnitatud. Ühendage uuesti, kui äikese tekkise oht on möödas.

Lisanõuded talvisele hoiustamisele

Niiduk:

A. Enne hoiustamist puhastage niiduk põhjalikult.

B. Kontrollige kuluvaid komponente, näiteks terasid

C. Parandage või asendage need, kui need on halvas seisukorras.

D. Hoidke niidukit kuivas ja külmavabas kohas, seistes kõigil ratastel, eelistatavalt originaalpakendis.

Laadimisjaam:

A. Ühendage laadimisjaamast lahti ja eemaldage toitejuhe vooluvõrgust.

B. Hoidke laadimisjaama otsese päikesevalguse eest ja viige see siseruumidesse.

6.7 Ringlussevõtt ja kasutuselt kõrvaldatud kasutusea lõpus

See toode EI KUULU majapidamisjäätmete hulka. Võtke ringlussevõtu kohta teabe saamiseks ühendust oma omavalitsuse, müügikoha või olmejäätmete ringlussevõtuettevõttega.

⚠ HOIATUS

- Seda toodet ei tohi visata prügimäele, põletada ega panna kokku tavalise olmeprügiga. Elektrilised komponendid võivad põhjustada ohtu või tõsiseid kahjustusi.
- Ärge visake seda akut tavaliste olmejäätmete hulka. Veenduge, et aku võetakse ringlusse vastavalt kohalikele kehtivatele reeglitele.

6.8 Muud tingimused

A. Normaalse ja ohutu töö tagamiseks hoidke kõik kruvid, mutrid ja poldid pingutatuna.

B. Kvalifitseeritud remonditehnik peab toote kaasasolevad rehvid rattale paigaldama. Rattaid on raske eemaldada ning ebaõige kokkupanek võib põhjustada ebastabiilsust ja talitlushäireid.

C. Kasutage veorataste (tagarataste) puhastamiseks harja, et tagada turvise hea haardumine.

D. Ainult volitatud hooldustehnikutel on lubatud kaitseraua taga asuvat šassiiruumi avada ja uuesti sulgeda. Piiratud garantii võib muutuda kehtetuks, kui teete hooldust ise.

MÄRKUS: KINDLUSTUS

Teie kindlustuspoliisid ei pruugi olla selle tootega seotud õnnetuste korral kehtida. Palun võtke ühendust oma kindlustuspakkuja või -agendiga, et teada saada, kas antud juhul kindlustuskaitset pakutakse.

7. KKK ja tõrkeotsing

7.1 Veateade

Ekraan	Illustratsioon	Tegevus
E1	Niiduk on väljaspool tööala	1. Kontrollige rakendusest, kas muruniiduk on määratud tööalas. 2. Kui see on tõepoolest väljaspool tööala, juhtige see tagasi tööalasse. 3. Kui piirjoon on ebaselge, asetage magnetribad nii, et niiduk püsiks piiride raames.
E2	Ratta mootor on blokeeritud	1. Lülitage niiduk välja; viige niiduk takistusteta alasse. 2. Lülitage niiduk sisse. Vajutage nuppu START ja seejärel OK. 3. Kui veateade püsib, lülitage niiduk välja, pöörake niiduk tagurpidi ja kontrollige, kas miski takistab rataste pöörlemist. 4. Eemaldage kõik takistused, keerake niiduk püsti, lülitage toide sisse. Vajutage nuppu START ja seejärel OK.
E3	Lõikeketas on blokeeritud	1. Lülitage niiduk välja. 2. Pöörake niiduk tagurpidi ja kontrollige, kas miski takistab lõikeketta pöörlemist. 3. Pöörake niiduk püsti ja viige see lühikese rohuga alale või reguleerige lõikekõrgust. 4. Lülitage niiduk sisse. Vajutage nuppu START ja seejärel OK.
E4	Takistusandurite käivitumist ei taastatud	1. Lülitage niiduk välja. 2. Viige niiduk murul takistusteta alasse. 3. Lülitage toide sisse. Vajutage nuppu START ja seejärel OK.
E5	Niiduk tõstetakse üles	1. Lülitage niiduk välja. 2. Viige niiduk murul takistusteta alasse. 3. Lülitage niiduk sisse. Vajutage nuppu START ja seejärel OK. 4. Kui veateade on endiselt kuvatud, lülitage niiduk välja ja keerake niiduk tagurpidi. Kontrollige, kas miski takistab esirataste telje libisemist. 5. Eemaldage kõik takistused, keerake niiduk püsti, lülitage toide sisse. Vajutage nuppu START ja seejärel OK.
E6	Ümbermineku andur on käivitatud	Pöörake niiduk püsti. Vajutage nuppu START ja seejärel OK.
E7	Kaldeandur on käivitunud	1. Lülitage niiduk välja. 2. Viige niiduk tasasele pinnale. 3. Lülitage niiduk sisse. Vajutage nuppu START ja seejärel OK.
E8	Laadimisjaama naasmine ebaõnnestumine	1. Asetage laadimisjaam suhteliselt tasasele pinnale. Ärge asetage seda ebatasasele pinnale. 2. Asetage niiduk käsitsi laadimisalusele. Kui niiduk on täielikult laetud, vajutage nuppu START ja seejärel OK.
E9	Niiduk on kinni jäänud.	1. Lülitage niiduk välja. 2. Viige niiduk murul takistusteta alasse. 3. Lülitage toide sisse. Vajutage nuppu START ja seejärel OK.
BP	Aku temperatuurikaitse	1. Kontrollige aku temperatuuri. Kui temperatuur on liiga kõrge, oodake, kuni aku jahtub. Kui temperatuur on liiga madal, oodake, kuni temperatuur on üle 5 °C. Vajutage nuppu START ja seejärel OK. 2. Kui veateade püsib, vahetage aku uue vastu. Taaskäivitage niiduk. Vajutage nuppu START ja seejärel OK. 3. Kui tõrge ilmneb korduvalt, pöörduge abi saamiseks hooldustehniku poole.
EE	Viga teadmata	Taaskäivitage niiduk. Vajutage nuppu START ja seejärel OK. Kui tõrketeade kordub, pöörduge abi saamiseks hooldustehniku poole.
A1	Laadimisjaamast väljas	Asetage niiduk laadimisjaama ja veenduge, et see oleks dokitud.

Juhised, kuidas toimida ebanormaalse vibratsiooni korral:

A. Lülitage masin välja.

B. Pöörake masinat 180 kraadi.

C. Kontrollige terade seisukorda kahjustuste või talitlushäirete suhtes.

D. Soovitatav on asendada kõik kolm tera.

E. Töö alustamiseks pöörake masin tagasi.

7.2 Veaotsing

Kui teil tekib toote või rakendusega seotud probleeme, levinud probleeme ja küsimusi, vaadake KKK lõiku Sunseekeri ametlikul veebisaidil (www.sunseekertech.com) või rakenduse jaotisest "Abi ja tagasiside".

Sümptom	Põhjus	Lahendus
Laadimisjaama tuli ei sütti	Puudub toide	Kontrollige, kas laadimisalus on laadijaga korralikult ühendatud ja laadija on ühendatud sobiva toiteallikaga.
Niiduk ei tööta õigel ajal	Puudub toide	Kontrollige laadimisjaama, et veenduda, et masin on toitesüsteemiga ühendatud.
	Vihma viivitusfunktsioon on aktiveeritud	Kontrollige, kas see on vihma viivitusaja piires.
	See käivitatakse käsitsi	Masin töötab järgmises töötsüklis vastavalt ajakavale.
	Aja seadistamine ebaõnnestus	Kontrollige rakenduse ajaseadeid.
	Liiga hämar	Soovitatav on määrata tööaeg päevasel ajal.
Muru niidetakse ebaühtlaselt	Niitmisaeg on liiga lühike	Lähtestage ja suurendage niitmisaega.
	Niidetav murupind on suurem, kui kinnitatud.	Püüdke vähendada tööpinda või pikendada niitmisaega.
	Tera ei ole piisavalt terav	Proovige kõik terad välja vahetada.
	Lõikekõrgus on seatud liiga madalale	Proovige lõikekõrgust tõsta ja seejärel reguleerida soovitud lõikekõrgust 2 cm sammuga.
	Lõikeketas on kaetud niidetud muruga	Kontrollige lõikepead ja eemaldage kõik muud esemed, mis võivad lõikepea pöörlemist takistada.
	Tuvastamise viga	Eemaldage takistused, nagu lehehunnikud, umbrohi ja metsalilled.
Niiduk peatub tööalas	Murul on pidevtakistused	Paigutage pidevate takistuste ümber magnetribad või füüsilised eralduspiirid.
	Lõiketera alumine osa on ummistunud rohuga	Puhastage regulaarselt lõiketera alumist osa.
	Masina lõikekõrgus on seatud liiga madalale	Tõstke lõikekõrgust ja laske aeglaselt soovitud kõrgusele.
Sekundaarset ala ei niideta	Liikumistee märkide vahel on takistused	Eemaldage liikumisteelt takistused.
	Märgid on valesti paigaldatud.	Veenduge, et magnetmärgid on õigesti paigaldatud. Vaadake Magnetmärkide paigaldamise juhiste jaotist.
	Süsteemi viga	Süsteemi probleem. Palun võtke ühendust müügijärgse teenindusega.

Sümptom	Põhjus	Lahendus
Niiduk on tööalast väljas	Masina rattad libisevad	Kontrollige ja puhastage ratastelt mustust.
	Kalle suurem kui 42% (22°)	Kasutage nõlva põhja piiramiseks magnetribasid või määrake 5 cm muruvaba piir.
	Probleemid tuvastamisega	Muru serval on suured muruta ja kollase rohu laigud, mis tuleb eraldada magnetribade või muude füüsiliste piiridega.
	Muruga kaetud piirid	Puhastage rohi, kõrge rohi ja umbrohu piki piiri, et tagada 5 cm muruvaba piir. Teise võimalusena paigaldage tara, mis on murust kõrgem.
	Probleem magnetriba paigutusega	Kontrollige magnetriba paigaldamisel, et magnetriba kahe otsa vaheline vahemaa ei ületaks 10 cm, magnetriba ja füüsilise piiri vaheline vahemaa oleks väiksem kui 15 cm ning magnetriba ei oleks pinnase alla mattunud.
Niiduk põrkab sageli kokku	Piiride või takistuste ümber on üle 15 cm pikkune rohi	Lõigake regulaarselt kõrget muru piiride või takistuste ümbert, hoides selle pikkust alla 15 cm.
	Niiduk seiskub piiride või takistuste ümbruses, näiteks süvendites või takistuse juures, mille kõrgus on suurem, kui 25 cm	Paigaldage magnetribad lähedusse või seadke üles 5 cm füüsiline piir.
Niiduk ei saa laadimisseadmega nõuetekohaselt dokkida	Keskkonnamõju	Taaskäivitage masin.
	Elektroodid on määrdunud	Puhastage laadimisjaama elektrood ja roboti elektrood.
Niiduk ei saa laadimisjaama naasta	Laadimisjaama QR-kood on blokeeritud	Puhastage laadimisjaamade QR-koodid.
	Laadimisjaama ees on takistus 1,5 m raadiuses	Kõrvaldage laadimisjaama eest takistused.
	Laadimisjaam on valesti suunatud	Veenduge, et laadimisjaam on paigutatud masina naasmise suhtes vastupäeva.

Kui teil tekib toote või rakendusega seotud probleeme, levinud probleeme ja küsimusi, vaadake KKK lõiku Sunseekeri ametlikul veebisaidil (www.sunseekertech.com) või rakenduse jaotisest "Abi ja tagasiside".

8. Oluline teave

8.1 Andmete privaatsus

Isikuandmete töötlemine Platvormi V raames

▪ Kes ja miks?

Kui registreerute Sunseekeri Platvormi V kasutajaks ja kasutate seda, töötleb Sunseeker (või "meie") vastutava töötlejana teie isikuandmeid. Töötleme teie isikuandmeid selleks, et:

1. Tagab teile Platvormi V ühenduse või pakub teile sellist teenust. Õiguslikuks aluseks on see, et töötlemine on vajalik teiega sõlmitud lepingu täitmiseks või meiega lepingu sõlmimisele eelnevate sammude astumiseks.

2. Arendada ja täiustada meie tooteid ja teenuseid. Õiguslik alus on meie õigustatud huvi arendada ja täiustada oma tooteid ja teenuseid.

3. Võimaldage ühenduvus Platvormiga V (asjade internet): kasutage partnerite integratsioone (näiteks nutikad assistendid, sealhulgas häältoega seadmed); kasutage ühenduvusplatvorme, et ühendada Platvorm V kolmandate osapoolte seadmete, rakenduste ja teenustega; ja looge oma nutikodu integratsioon. Õiguslik alus on see, et töötlemine on vajalik teie poolt meiega sõlmitud lepingu täitmiseks.

4. Pakkuda teile asjakohast teavet teie Platvormi V kogemuse kohta. Õiguslik alus on meie õigustatud huvi hoida teid kursis oma konkreetsete toodete ja teenuste ning nende omadustega.

5. Pakkuda teile Platvormiga V seotud tuge ja tõrkeotsingut. Õiguslikuks aluseks on see, et töötlemine on vajalik meiega sõlmitud lepingu täitmiseks.

Kui olete andnud meile oma nõusoleku (sellisel juhul on õiguslikuks aluseks teie nõusolek), võime teie isikuandmeid töödelda ka järgmistel eesmärkidel:

1. Saata teile kohandatud reklaame ja uudiskirju meie toodete ja teenuste kohta.

2. Saata teile kliendiküsitlusi ja analüüsida üksikasjalikumalt teie poolt sellises suhtluses esitatud vastuseid.

Teie andmeid töödeldakse seni, kuni Sunseeker seda ülalnimetatud eesmärkide täitmiseks vajab, kuid mitte mingil juhul kauem, kui kohaldatavad seadused seda lubavad.

▪ Milliseid isikuandmeid me töötleme?

Võime töödelda järgmisi isikuandmeid:

1. Isiklikud andmed: ees- ja perekonnanimi, kodakondsus, keele-eelistused;

2. kontaktandmed: e-posti aadress, postiaadress;

3. Konto andmed: konto vanus, parool, konto number;

4. Muud teie Platvormiga V seotud andmed: niiduki nimi, sidumise nimed, partneri integratsioonide abil käivitatud toimingud ja seadme teave.

▪ Asukohaandmete kasutamine

Mõned meie teenused töötavad ainult siis, kui saame kindlaks teha teie niiduki asukoha (nt ilmateade). Kui jagate meiega oma niiduki asukohta, salvestatakse andmed teie profiili osana ja võidakse saata kolmandatele isikutele isikustamata kujul asjakohase teenuse osutamiseks (nt niiduki parkimiseks tugeva vihma korral).

8.2 Piiratud garantii

Piiratud garantii

Pakume 2-aastast garantiid. Enne garantiinõude esitamist palume teil esmalt tutvuda kasutusjuhendi KKK ja tõrkeotsingu jaotisega. Meie pühendunud klienditugi on samuti siin, et aidata. Garantiinõuete esitamiseks esitage ostutõend, sealhulgas kehtiv kviitung, millel on märgitud ostukuupäev ja -koht.

Meie garantii ei kata:

Osad, mis kuluvad tavapärase kasutamise käigus, nagu vaiad, lõikekettad ja aku.

8.3 Õigustest lahtiütlemised

Pakume klientidele müügijärgseid teenuseid, välja arvatud järgmistel asjaoludel:

1. Tootmisega mitteseotud tegurid, sealhulgas, kuid mitte ainult, kasutaja vigadest põhjustatud kahjustused.

2. Kahju, mis on põhjustatud volitamata modifitseerimisest, demonteerimisest või korpuse avamisest, mis ei vasta ametlikele juhistele või juhenditele.

3. Kahju, mis on põhjustatud ebaõigest paigaldamisest, valest kasutamisest või ametlikele juhistele või juhenditele mittevastavast kasutamisest.

4. Volitamata teenusepakkuja poolt tekitatud kahju.

5. Kahju, mis on põhjustatud voolukontuuride volitamata muutmisest ja/või aku ja laadija mittevastavusest või väärkasutusest.

6. Kahju, mille on põhjustanud kasutajad, kes ei järgi juhiseid ja käsutusjuhendi soovitusi.

7. Halbades murutingimustes töötamisest tekkinud kahju (st suured lompidega alad, kui piirangualad ei ole korralikult märgistatud,, kohad, kus on rohkesti murupinda katvaid kive jne).

8. Kahjustused, mis on põhjustatud toote kasutamisest elektromagnetiliste häirete keskkondades, sealhulgas kaevandusaladel või raadioülekandetornide, kõrgepingejuhtmete, alajaamade jms läheduses.

9. Kahjustused, mis on põhjustatud toote teiste traadita seadmete, näiteks saatjate, videolinkide, WiFi-signaalide jms häirete mõjualas kasutamisest.

10. Kahju, mis on põhjustatud töökindluse või ühilduvuse probleemidest volitamata kolmandate osapoolte osade kasutamisel.

11. Kahju, mis on põhjustatud seadme kasutamisest madala laetustasemega akuga või defektse akuga.

12. Kahju, mis on põhjustatud ettearvamatutest teguritest, nagu kokkupõrked autodega, metsloomade rünnakud, üleujutused jne.

Seda sisu võidakse etteteatamata muuta.

Meie pühendunud klienditoe meeskond on valmis teid aitama kõigi küsimuste või murede korral. Täname, et valisite Sunseeker Toolsi – oleme siin, et aidata!

EÜ vastavusdeklaratsioon

Meie,
Zhejiang Sunseeker Industrial Co., Ltd.
988 Jinde Rd. Jiangdongi tööstuspark, Jinhua, Zhejiang 321000 HIINA RAHVAVABARIIK
Kinnitame ja võtame endale vastutuse, et toode:
Kaubamärgi nimi: SUNSEEKER, sunseeker elite
Toote nimi: Robotniiduk
Mudel: RMV501M20V,RMV501N20V,RMV601M20V,RMV601N20V,RMV801M20V, RMV801N20V,RMV901M20V,RMV901N20V,RMV1001M20V,RMV1001N20V,RMV1201M20V, RMV1201N20V
Vastab järgmistele direktiividele:
1. Raadioseadmete direktiiv (2014/53/EL)
2. Masinadirektiiv (2006/42/EÜ)
3. Ohtlike ainete kasutamise piiramise direktiiv (2011/65/EL) ja selle muutmise direktiiv ((EL) 2015/863)
4. Patareisid ja akusid käsitlev määrus (EL) 2023/1542
5. Müradirektiiv (direktiivi 2000/14/EÜ III lisa, mida on muudetud direktiiviga 2005/88/EÜ)
- Helirõhutase LpA: 47 dB (A), helirõhu määramatus KpA: 1,15 dB (A)
- Deklareeritud garanteeritud helivõimsuse tase: 55 dB (A), helivõimsuse määramatus KWA 1,15 dB (A)

Määratud vastavalt standardile EN ISO 3744:2010.
Teavitatud asutus (1871): Center for Testing and European Certification Ltd. ,2 Industrialna Str., 6006, Stara Zagora, Bulgaaria
Selle toote vastavust nendele direktiividele on hinnatud, tõendades vastavust järgmistele ühtlustatud standarditele ja/või tehnilistele kirjeldustele:
EN 50636-2-107: 2015+A1:2018+A2: 2020+A3: 2021
EN 60335-1:2012+A11:2014+A13:2017+ A1:2019 + A2:2019+ A14:2019+A15:2021

EN ISO 12100: 2010	EN IEC 62311: 2020	EN IEC 55014-1: 2021
EN IEC 55014-2: 2021	EN IEC 61000-3-2: 2019+A1: 2021	EN 61000-3-3: 2013+A1: 2019+A2:2021
EN 301 489-1 V2.2.3	EN 301 489-17 V3.2.4	EN 300 328 V2.2.2
EN 62321-1:2013	EN 62321-6:2015	EN IEC 62321-2:2021
EN 62321-3-1:2014	EN 62321-8:2017	EN 62321-4:2014 /A1:2017
EN 62321-5:2014	EN 62321-7-1:2015	EN 62321-7-2:2017
EN ISO 3744:2010	ISO 11094: 1991	EN ISO 3744:1995
PPP 51110B:2024	IEC 62133-2:2017+A1:2021	

Raadiosagedusliku kiirguse teave

See seade on testitud ja vastab raadiosagedusliku (RF) kokkupuute suhtes kohaldatavatele piirnormidele.

See seade tuleb paigaldada ja seda tuleb kasutada vastavalt kaasasolevatele juhistele ning selle saatja jaoks kasutatav(ad) antenn(id) tuleb paigaldada nii, et kaugus kõigist inimestest oleks vähemalt 20 cm, ning need ei tohi paikneda ega töötada koos ühegi teise antenni või saatjaga.

Käesolev deklaratsioon on välja antud tootja ainuvastutusel.
Deklaratsiooni eesmärk on kooskõlas Euroopa Liidu asjaomaste ühtlustamisalaste õigusaktidega.

Alla kirjutanud (kelle poolt ja nimel):
Zhejiang Sunseeker Industrial Co., Ltd.
Asukoht: Jinhua, Zhejiang HIINA RAHVAVABARIIK
Kuupäev: 09-12-2024
Nimi: Harry Ran
Allkiri: Harry
Ametikoht: Peainsener

Volitatud esindaja:
Sunseeker Intelligent Technology SE
Theodorstrasse 41M1
22761 Hamburg
Hans-Peter Kuebler
Tegevdirektor